OVATION
F-415FC

Quick Reference Guide

English	EN
Español	ES
Français	FR
Deutsch	DE
Nederlands	NL

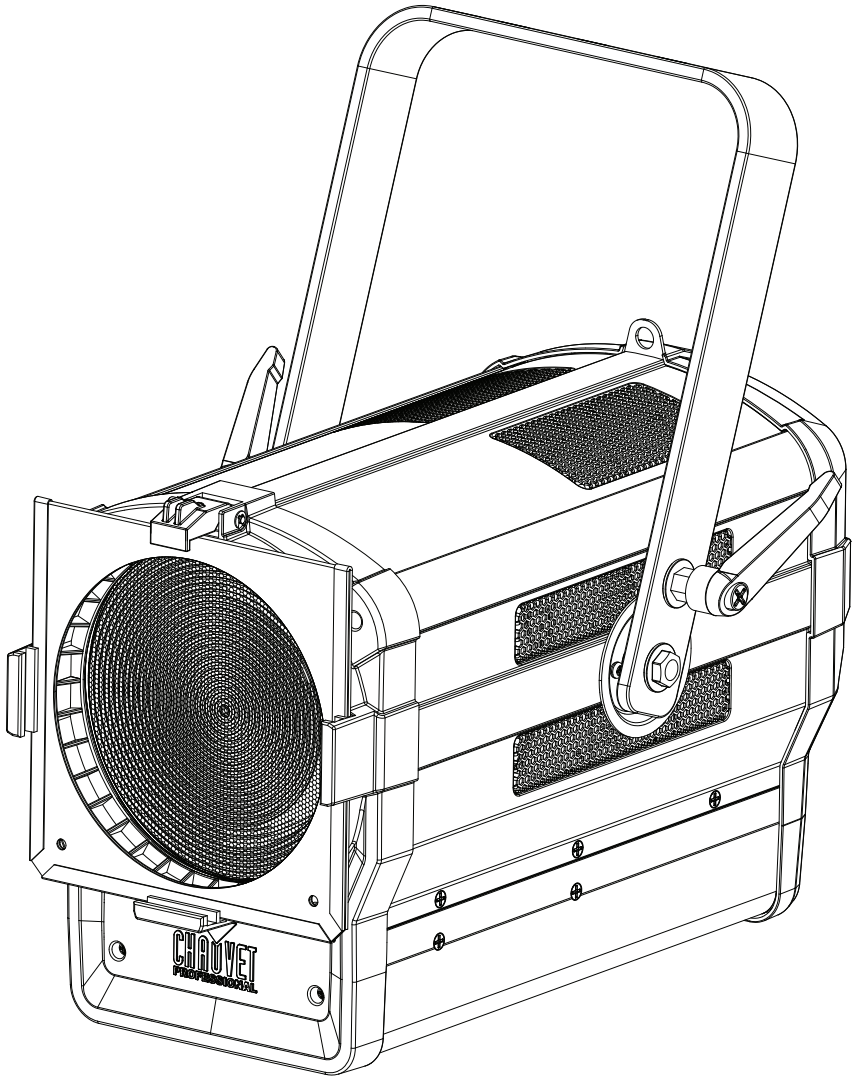

CHAUVET
PROFESSIONAL

About This Guide

The Ovation F-415FC Quick Reference Guide (QRG) has basic product information such as connection, mounting, menu options, and DMX values. Download the User Manual from www.chauvetprofessional.com for more details.

Disclaimer

The information and specifications contained in this QRG are subject to change without notice.

LIMITED WARRANTY

FOR WARRANTY REGISTRATION AND COMPLETE TERMS AND CONDITIONS PLEASE VISIT OUR WEBSITE.

For Customers in the United States and Mexico: www.chauvetlighting.com/warranty-registration

For Customers in the United Kingdom, Republic of Ireland, Belgium, the Netherlands, Luxembourg, France, and Germany: www.chauvetlighting.eu/warranty-registration/

Chauvet warrants that this product shall be free from defects in material and workmanship under normal use, for the period specified in and subject to the exclusions and limitations set forth in, the full limited warranty on our website. This warranty extends only to the original purchaser of the product and is not transferable. To exercise rights under this warranty, you must provide proof of purchase in the form of an original sales receipt from an authorized dealer that shows the product name and date of purchase. THERE ARE NO OTHER EXPRESS OR IMPLIED WARRANTIES. This warranty gives you specific legal rights. You may also have other rights that vary from state to state and country to country. This warranty is valid only in the United States, United Kingdom, Republic of Ireland, Belgium, the Netherlands, Luxembourg, France, Germany and Mexico. For warranty terms in other countries, please consult your local distributor.

Safety Notes

These Safety Notes include important information about installation, use, and maintenance.

- DO NOT open this product. It contains no user-serviceable parts.
- DO NOT look at the light source when the product is on.
- To eliminate unnecessary wear and improve its lifespan, during periods of non-use completely disconnect the product from power via breaker or by unplugging it.
- CAUTION: When transferring product from extreme temperature environments, (e.g. cold truck to warm humid ballroom) condensation may form on the internal electronics of the product. To avoid causing a failure, allow product to fully acclimate to the surrounding environment before connecting it to power.
- CAUTION: This product's housing may be hot when lights are operating.
- Mount this product in a location with adequate ventilation, at least 20 in (50 cm) from adjacent surfaces.
- DO NOT leave any flammable material within 50 cm of this product while operating or connected to power.
- USE a safety cable when mounting this product overhead.
- DO NOT operate this product outdoors or in any location where dust, excessive heat, water, or humidity may affect it. (IP20)
- DO NOT operate this product if the housing, lenses, or cables appear damaged.
- DO NOT connect this product to a dimmer or rheostat.
- ONLY connect this product to a grounded and protected circuit.
- ONLY use the hanging/mounting bracket or the handles to carry this product.
- In the event of a serious operating problem, stop using immediately.
- The maximum ambient temperature is 113 °F (45 °C). Do not operate this product at higher temperatures.

FCC Compliance

This device complies with Part 15 Part B of the FCC Rules. Operation is subject to the following two conditions:

1. This device may not cause harmful interference, and
2. This device must accept any interference received, including interference that may cause undesired operation.

Any changes or modifications not expressly approved by the party responsible for compliance could void the user's authority to operate the equipment.

Contact

Outside the U.S., U.K., Ireland, France, Germany, Mexico, or Benelux, contact your distributor to request support or return a product. From inside the U.S., UK, Ireland, Mexico, France, Germany, or Benelux, use the information in Contact Us at the end of this QRG.

What is Included

- Ovation F-415FC
- Neutrik® powerCON® power cord
- Gel Frame (6.25 in/159 mm accessories)
- Quick Reference Guide

AC Power

This product has an auto-ranging power supply that can work with an input voltage range of 100–240 VAC, 50/60 Hz.

Power Linking

You can link up to 13 Ovation F-415FC products at 120 V, 22 products at 208 V, or 24 products at 230 V. Never exceed this number. Power-linking cords can be purchased separately.

AC Plug

Connection	Wire (U.S.)	Wire (Europe)	Screw Color
AC Live	Black	Brown	Yellow/Brass
AC Neutral	White	Blue	Silver
AC Ground	Green/Yellow	Green/Yellow	Green

To eliminate unnecessary wear and improve its lifespan, during periods of non-use completely disconnect the product from power via breaker or by unplugging it.

Replacing the Fuse

1. Disconnect this product from power.
2. Using a Phillips #2 head screwdriver, unscrew the fuse holder cap from the housing.
3. Remove blown fuse and replace with a good fuse of the same type and rating.
4. Screw the fuse holder cap back in place and reconnect power.

DMX Linking

The Ovation F-415FC will work with a DMX controller using a 3- or 5-pin DMX data connection. A DMX Primer is available from www.chauvetprofessional.com.

DMX Connection

The Ovation F-415FC uses a 3- or 5-pin DMX data connection for its 9 DMX personalities: **1CH**, **3CH**, **5CH**, **7CH**, **11CH**, **13CH**, **14CH**, **17CH**, and **HSV**. See the User Manual for information about connecting and configuring the product for DMX operation.

Master/Slave Connection

The Ovation F-415FC uses the DMX data connection for its Master/Slave mode. See the User Manual for information about connect and configure the product for master/slave operation.

RDM (Remote Device Management)

Remote Device Management, or RDM, is a standard for allowing DMX-enabled devices to communicate bi-directionally along existing DMX cabling. Check the DMX controller's User Manual or with the manufacturer as not all DMX controllers have this capability. The Ovation F-415FC supports RDM protocol that allows feedback to make changes to menu map options. Download the User Manual from www.chauvetprofessional.com for more details.

Mounting

Before mounting this product, read the Safety Notes. Use at least one mounting point per product. Make sure the mounting clamps are capable of supporting the weight of the product. For our Chauvet line of mounting clamps, go to http://trusst.com/productcategory/truss-clamps/

Product Mounting Diagram

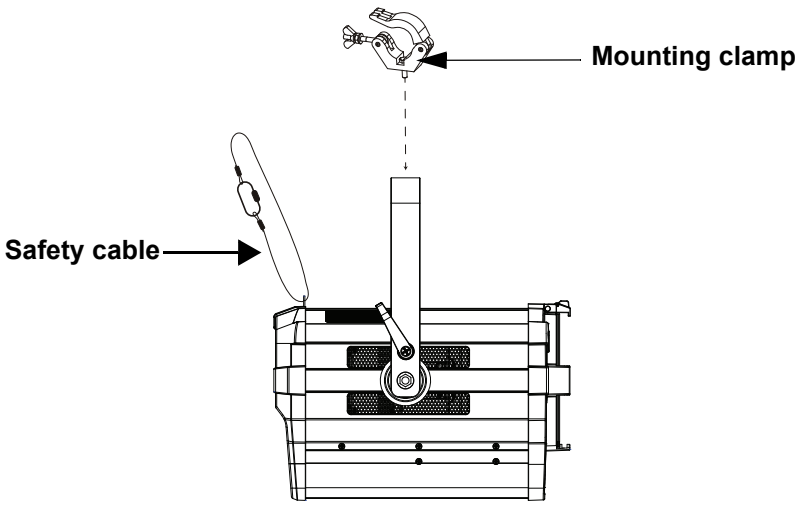

Overhead Mounting

Control Panel Description

Button	Function
<MENU>	Exits from the current menu or function
<ENTER>	Enables the currently displayed menu or sets the currently selected value into the selected function
<UP>	Navigates upwards through the menu list or increases the numeric value when in a function
<DOWN>	Navigates downwards through the menu list or decreases the numeric value when in a function
<Color Temperature>	Push then turn to select the color temperature
<Dimmer>	Push then turn to increase or decrease the dimmer
<Zoom>	Push then turn to increase or decrease the zoom

Virtual Color Wheel (VCW)

The Ovation F-415FC includes a feature called the Virtual Color Wheel (VCW). This feature is available as a stand-alone control mode for manual use and also as a control channel in select DMX personalities. Over 30 pre-mixed colors, custom blended by our engineers, are available to call up for easier programming.
The DMX values used to mix these colors are provided below. You may adjust the overall intensity of the Ovation fixture in order to more closely replicate colors you are familiar with. A chart is available on our website www.chauvetprofessional.com to compare our pre-mixed colors with popular gel colors. This chart is for comparison purposes only and is not a representation that our pre-mixed colors match any of the gel colors listed.

Virtual Color Wheel Chart

DMX Channel Value	Display Readout	Red Value	Green Value	Blue Value	Amber Value	Lime Value
000 ⇔ 005	--	000	000	000	000	000
006 ⇔ 013	**C3050 - Md Yellow**	255	255	000	255	141
014 ⇔ 021	**C3040 - Lt Yellow**	255	197	000	255	124
022 ⇔ 028	**C3240 - Amb Yellow**	255	255	000	255	074
029 ⇔ 035	**C2340 - VLt Amber**	255	050	032	255	165
036 ⇔ 043	**C2040 - Lt Amber**	255	038	022	255	132
044 ⇔ 051	**C2050 - Md Amber**	255	038	000	255	110
052 ⇔ 059	**C2060 - Dk Amber**	255	000	000	255	083
060 ⇔ 067	**C1050 - Lt Red**	255	000	006	014	004
068 ⇔ 075	**C1080 - Md Red**	255	000	003	000	000
076 ⇔ 083	**C1020 - NC Pink**	255	068	102	255	255
084 ⇔ 091	**C1030 - Md Pink**	255	000	092	255	196
092 ⇔ 099	**C1630 - Dk Pink**	255	010	100	255	255
100 ⇔ 107	**C1250 - Md Red Amber**	255	000	013	255	000
108 ⇔ 115	**C1060 - Dk Red Amber**	255	000	015	079	000
116 ⇔ 121	**C1650 - Magenta**	255	000	084	255	062
122 ⇔ 130	**C6170 - Dk Magenta**	255	000	096	010	000
131 ⇔ 138	**C6020 - Lt Lavender**	234	255	168	255	255
139 ⇔ 146	**C5030 - Lt Blue**	000	255	228	000	223
147 ⇔ 154	**C5020 - VLt Blue**	092	255	240	000	255
155 ⇔ 162	**C5430 - Lt Blue 2**	000	255	147	000	129
163 ⇔ 170	**C5070 - Blue**	005	255	213	000	000
171 ⇔ 178	**C5050 - Md Blue**	000	255	235	000	076
179 ⇔ 186	**C5060 - Dk Blue**	000	221	255	000	038
187 ⇔ 194	**C5690 - Indigo**	007	002	255	000	013
195 ⇔ 202	**C5080 - VDk Blue**	000	180	255	000	000
203 ⇔ 210	**C5081 - VDk Blue2**	000	155	255	000	009
211 ⇔ 218	**C4370 - Yel Green**	000	255	005	000	031
219 ⇔ 226	**C4070 - Green**	000	252	025	000	100
227 ⇔ 234	**C4550 - Turquoise**	012	255	076	000	216
235 ⇔ 242	**C4560 - Aqua**	000	255	094	000	208
243 ⇔ 250	**C4570 - Blue Green**	000	255	043	000	001
251 ⇔ 255	--	000	000	000	000	000

Note: The colors above are simulated renditions of the color output produced as compared to other similar incandescent products. Chauvet makes no guarantee of the color output accuracy.

Color Temperature Chart

DMX Channel Value	Display Readout	Red Value	Green Value	Blue Value	Amber Value	Lime Value
000 ⇔ 005	**- - -**	**- - -**	**- - -**	**- - -**	**- - -**	**- - -**
006 ⇔ 025	**2800K**	198	65	56	220	230
026 ⇔ 050	**3000K**	181	78	74	220	230
051 ⇔ 075	**3200K**	165	92	93	220	230
076 ⇔ 100	**3500K**	153	128	111	220	230
101 ⇔ 125	**4000K**	127	128	163	220	230
126 ⇔ 150	**4500K**	106	128	200	220	230
151 ⇔ 175	**5000K**	92	128	230	220	230
176 ⇔ 200	**5600K**	73	128	255	220	230
201 ⇔ 225	**6000K**	48	128	255	220	230
226 ⇔ 250	**6500K**	19	128	255	220	230
251 ⇔ 255	**- - -**	**- - -**	**- - -**	**- - -**	**- - -**	**- - -**

Note: The color temperatures above are simulated renditions of the color output produced as compared with a tungsten lamp at the specified color temperature. Chauvet makes no guarantee of the color output accuracy.

Menu Map

Main Level	Programming Levels	Description
DMX Address	**001–510***	Selects DMX address (highest channel restricted to personality chosen)
DMX Channel	**1CH**	1-channel: dimmer
	3CH	3-channel: dimmer, VCW, color temperature
	5CH	5-channel: RGBAL
	7CH	7-channel: dimmer, RGBAL, strobe
	11CH	11-channel: 16-bit dimmer, RGBAL, strobe, VCW, color temperature, zoom
	13CH	13-channel: 16-bit dimmer, 16-bit RGBAL, strobe
	14CH	14-channel: dimmer, RGBAL, strobe, VCW, color temperature, auto show, auto speed, dimmer speed mode, zoom, motor reset
	17CH	17-channel: 16-bit dimmer, 16-bit RGBAL, strobe, VCW, color temperature, zoom, motor reset
	HSV	3-channel: hue, saturation, value

Main Level	Programming Levels			Description
Virtual Color Wheel	Virtual Color Wheel	C3050-Md Yellow	Dimmer <000–255>	Virtual color wheel simulates the output of each gel color. Refer to the Virtual Color Wheel Chart section for specific values.
		C3040-Lt Yellow		
		C3240-Amb Yellow		
		C2340-VLt Amber		
		C2040-Lt Amber		
		C2050-Md Amber		
		C2060-Dk Amber		
		C1050-Lt Red		
		C1080-Md Red		
		C1020-NC Pink		
		C1030-Md Pink		
		C1630-Dk Pink		
		C1250-Md Red Amber		
		C1060-Dk Red Amber		
		C1650-Magenta		
		C6170-Dk Magenta		
		C6020-Lt Lavender		
		C5030-Lt Blue		
		C5020-VLt Blue		
		C5430-Lt Blue2		
		C5070-Blue		
		C5050-Md Blue		
		C5060-Dk Blue		
		C5690- Indigo		
		C5080-VDk Blue		
		C5081-VDk Blue2		
		C4370-Yel Green		
		C4070-Green		
		C4550-Turquoise		
		C4560-Aqua		
		C4570-Blue Green		
	Color Temperature	2800K		Preset white color temperatures. Emulates a tungsten lamp at the specified color temperature. Refer to the Color Temperature Chart section for specific values.
		3000K		
		3200K		
		3500K		
		4000K		
		4500K		
		5000K		
		5600K		
		6000K		
		6500K		
	Manual Color Mixer	Red	<000–255>	Combine red, green, blue, amber, and lime to make a custom color (0–100%)
		Green		
		Blue		
		Amber		
		Lime		
Auto Show	Auto 1–5	<001–100>		Selects automatic programs and program speed
Zoom	0–255			Controls zoom
Master/ Slave	Master			DMX mode (Master)
	Slave			Slave mode
Dimmer Mode	Off			Linear dimmer
	Dimmer 1–3			Dimming curves **Dimmer 1** (fast) to **Dimmer 3** (slow)

Main Level	Programming Levels			Description
White Balance	Off			Uses factory default white setting
	Manual	Red	<125–255>	Sets red LED maximum value
		Green		Sets green LED maximum value
		Blue		Sets blue LED maximum value
		Amber		Sets amber LED maximum value
		Lime		Sets lime LED maximum value
LED Frequency	600Hz			Sets the PWM frequency
	1200Hz			
	2000Hz			
	4000Hz			
	6000Hz			
	25KHz			
Fan Mode	Auto			Sets the fan to auto mode
	On			Sets the fan to always on
	Off			Sets the fan to always off
	Silent			Sets the fan to silent
Back Light	10S			Display backlight always on
	30S			Turns off display backlight after 10 seconds of inactivity
	2Min			Turns off display backlight after 20 seconds of inactivity
	Always On			Turns off display backlight after 30 seconds of inactivity
Information	Fixture Hours	<_ _ _ _H>		Shows total hours the product has been powered on
	Version	<V_._>		Shows current firmware version
	UID	<_ _ _ _ _ _ _ _ _ _ _ _>		Shows product UID
Reset Zoom w/ Power	No			Resets zoom settings when product is turned off
	Yes			
Reset Factory	No			Resets the product to factory default settings
	Yes			

DMX Values

17CH

Channel	Function	Value	Percent/Setting
1	Dimmer	000 ⇔ 255	0–100%
2	Dimmer fine	000 ⇔ 255	0–100%
3	Red	000 ⇔ 255	0–100%
4	Red fine	000 ⇔ 255	0–100%
5	Green	000 ⇔ 255	0–100%
6	Green fine	000 ⇔ 255	0–100%
7	Blue	000 ⇔ 255	0–100%
8	Blue fine	000 ⇔ 255	0–100%
9	Amber	000 ⇔ 255	0–100%
10	Amber fine	000 ⇔ 255	0–100%
11	Lime	000 ⇔ 255	0–100%
12	Lime fine	000 ⇔ 255	0–100%
13	Strobe	000 ⇔ 010 011 ⇔ 255	No function Strobe, slow to fast
14	Virtual color wheel	000 ⇔ 255	See Virtual Color Wheel Chart
15	Color temperature	000 ⇔ 255	See Color Temperature Chart
16	Zoom	000 ⇔ 255	Narrow to wide
17	Motor reset	000 ⇔ 200 201 ⇔ 220 221 ⇔ 255	No function Motor reset No function

14CH

Channel	Function	Value	Percent/Setting	
1	Dimmer	000 ⇔ 255	0–100%	
2	Red	000 ⇔ 255	0–100%	
3	Green	000 ⇔ 255	0–100%	
4	Blue	000 ⇔ 255	0–100%	
5	Amber	000 ⇔ 255	0–100%	
6	Lime	000 ⇔ 255	0–100%	
7	Strobe	000 ⇔ 010 011 ⇔ 255	No function Strobe, slow to fast	
8	Virtual color wheel	000 ⇔ 255	See Virtual Color Wheel Chart	
9	Color temperature	000 ⇔ 255	See Color Temperature Chart	
10	Auto programs	000 ⇔ 010 011 ⇔ 060 061 ⇔ 110 111 ⇔ 160 161 ⇔ 210 211 ⇔ 255	No function Auto program 1 Auto program 2 Auto program 3 Auto program 4 Auto program 5	
11	Auto speed	000 ⇔ 255	Auto speed, slow to fast	
12	Dimmer speed mode	000 ⇔ 051 052 ⇔ 101 102 ⇔ 152 153 ⇔ 203 204 ⇔ 255	No function Dimmer speed mode off Dimmer speed mode 1 Dimmer speed mode 2 Dimmer speed mode 3	Hold for 3 seconds: Overrides and changes menu selection
13	Zoom	000 ⇔ 255	Narrow to wide	
14	Motor reset	000 ⇔ 200 201 ⇔ 220 221 ⇔ 255	No function Motor reset No function	

13CH

Channel	Function	Value	Percent/Setting
1	Dimmer	000 ⇔ 255	0–100%
2	Dimmer fine	000 ⇔ 255	0–100%
3	Red	000 ⇔ 255	0–100%
4	Red fine	000 ⇔ 255	0–100%
5	Green	000 ⇔ 255	0–100%
6	Green fine	000 ⇔ 255	0–100%
7	Blue	000 ⇔ 255	0–100%
8	Blue fine	000 ⇔ 255	0–100%
9	Amber	000 ⇔ 255	0–100%
10	Amber fine	000 ⇔ 255	0–100%
11	Lime	000 ⇔ 255	0–100%
12	Lime fine	000 ⇔ 255	0–100%
13	Strobe	000 ⇔ 010 011 ⇔ 255	No function Strobe, slow to fast

11CH

Channel	Function	Value	Percent/Setting
1	Dimmer	000 ⇔ 255	0–100%
2	Dimmer fine	000 ⇔ 255	0–100%
3	Red	000 ⇔ 255	0–100%
4	Green	000 ⇔ 255	0–100%
5	Blue	000 ⇔ 255	0–100%
6	Amber	000 ⇔ 255	0–100%
7	Lime	000 ⇔ 255	0–100%
8	Strobe	000 ⇔ 010 011 ⇔ 255	No function Strobe, slow to fast
9	Virtual color wheel	000 ⇔ 255	See Virtual Color Wheel Chart
10	Color temperature	000 ⇔ 255	See Color Temperature Chart
11	Zoom	000 ⇔ 255	Narrow to wide

7CH

Channel	Function	Value	Percent/Setting
1	Dimmer	000 ⇔ 255	0–100%
2	Red	000 ⇔ 255	0–100%
3	Green	000 ⇔ 255	0–100%
4	Blue	000 ⇔ 255	0–100%
5	Amber	000 ⇔ 255	0–100%
6	Lime	000 ⇔ 255	0–100%
7	Strobe	000 ⇔ 010 011 ⇔ 255	No function Strobe, slow to fast

5CH

Channel	Function	Value	Percent/Setting
1	Red	000 ⇔ 255	0–100%
2	Green	000 ⇔ 255	0–100%
3	Blue	000 ⇔ 255	0–100%
4	Amber	000 ⇔ 255	0–100%
5	Lime	000 ⇔ 255	0–100%

3CH

Channel	Function	Value	Percent/Setting
1	Dimmer	000 ⇔ 255	0–100%
2	Virtual color wheel	000 ⇔ 255	See Virtual Color Wheel Chart
3	Color temperature	000 ⇔ 255	See Color Temperature Chart

1CH

Channel	Function	Value	Percent/Setting
1	Dimmer	000 ⇔ 255	0–100%

HSV

Channel	Function	Value	Percent/Setting
1	Hue	000 ⇔ 255	0–100%
2	Saturation	000 ⇔ 255	0–100%
3	Value	000 ⇔ 255	0–100%

Acerca de Esta Guía

La Guía de Referencia Rápida (GRR) del Ovation F-415FC contiene información básica sobre el producto, como montaje, opciones de menú y valores DMX. Descargue el manual de usuario de www.chauvetprofessional.com para información más detallada.

Exención de Responsabilidad

La información y especificaciones contenidas en esta GRR están sujetas a cambio sin previo aviso.

GARANTÍA LIMITADA

PARA VER EL REGISTRO DE GARANTÍA Y LOS TÉRMINOS Y CONDICIONES COMPLETOS, VISITE NUESTRO SITIO WEB.

Para clientes en los Estados Unidos y México: www.chauvetlighting.com/warranty-registration

Para clientes en Reino Unido, República de Irlanda, Bélgica, Países Bajos, Luxemburgo, Francia y Alemania: www.chauvetlighting.eu/warranty-registration/

Chauvet garantiza que este producto estará libre de defectos de material y mano de obra en condiciones de uso normales, durante el periodo especificado, sujeto siempre a las exclusiones y limitaciones establecidas en la garantía limitada completa de nuestro sitio web. Esta garantía se concede únicamente al comprador original del producto y no es transferible. Para ejercer los derechos que otorga esta garantía, usted debe proporcionar una prueba de compra en forma de un recibo de compra original, expedido por un distribuidor autorizado, donde figure el nombre del producto y la fecha de compra. NO EXISTEN OTRAS GARANTÍAS EXPRESAS NI IMPLÍCITAS. Esta garantía le otorga derechos legales específicos. Es posible que a usted le asistan otros derechos, que variarán dependiendo del estado o del país. Esta garantía solamente es válida en los Estados Unidos, Reino Unido, República de Irlanda, Bélgica, Países Bajos, Luxemburgo, Francia, Alemania y México. Para conocer los términos de garantía en otros países, consulte a su distribuidor local.

Notas de Seguridad

Estas notas de seguridad incluyen información importante sobre el montaje, uso y mantenimiento.

- NO abra este producto. No contiene piezas reparables por el usuario.
- NO mire a la fuente de luz cuando el producto esté encendido.
- Para evitar un desgaste innecesario y alargar su vida útil, desconecte complemente el producto de la alimentación, mediante el interruptor o desenchufándolo, durante los periodos en los que no se use.
- Cuidado: cuando transfiera el producto desde ambientes con temperatura extrema (p. ej., del remolque frío de un camión a una sala de baile con calor y humedad), puede formarse condensación en la electrónica interna del producto. Para evitar que se produzca una avería, deje que el producto se aclimate completamente al ambiente antes de conectar la alimentación.
- ¡CUIDADO! La carcasa de este producto está caliente cuando las luces están en funcionamiento.
- Monte este producto en una ubicación con ventilación adecuada, al menos a 20" (50 cm) de superficies adyacentes.
- NO deje ningún material inflamable a menos de 50 cm de este producto mientras esté funcionando o conectado a la alimentación.
- USE un cable de seguridad cuando monte este producto en lo alto.
- NO ponga en funcionamiento este producto en el exterior o en cualquier ubicación en la que el polvo, calor excesivo, agua o humedad puedan afectarlo. (IP20)
- NO ponga en funcionamiento este producto si sospecha que la carcasa, lentes o cables están dañados.
- NO conecte este producto a un atenuador o reostato.
- Conecte este producto SOLO a un circuito con toma de tierra y protegido.
- Use SOLAMENTE los soportes de colgar/montar o las asas para mover este producto.
- En caso de un problema grave de funcionamiento, deje de usarlo inmediatamente.
- La máxima temperatura ambiente es de 113 °F (45 °C). No haga funcionar este producto a temperaturas más altas.

Cumplimiento de la FCC

Este dispositivo cumple la parte 15, parte B de las normas FCC. El Funcionamiento está supeditado al cumplimiento de estas dos condiciones:

1. Este dispositivo no puede causar interferencias perjudiciales; y
2. Este dispositivo debe aceptar cualquier interferencia recibida, incluyendo las interferencias que puedan causar un funcionamiento no deseado.

Cualquier cambio o modificación que no haya sido expresamente autorizado por la parte responsable de conformidad puede anular la potesdad del usuario para hacer funcionar el equipo.

Contacto

Fuera de EE. UU., Reino Unido, Irlanda, Francia, Alemania, México o Benelux, póngase en contacto con su distribuidor para solicitar asistencia o devolver el producto.Visite Contact Us para información de contacto.

Qué va Incluido

- Ovation F-415FC
- Cable de Alimentación Neutrik® powerCON®
- Marco de gel (159 mm/6,25 in accesorios)
- Guía de Referencia Rápida

Corriente Alterna

Este producto tiene una fuente de alimentación con detección automática que puede funcionar con un rango de tensión de entrada de 100–240 VCA, 50/60 Hz.

Alimentación en Cadena

Puede enlazar hasta 13 productos Ovation F-415FC a 120 V, 22 productos a 208 V o 24 productos a 230 V. Los cables de alimentación en cadena se pueden adquirir por separado.

Enchufe CA

Conexión	Cable (EE.UU.)	Cable (Europa)	Color del tornillo
CA Cargado	Negro	Marrón	Amarillo/Latón
CA Neutro	Blanco	Azul	Plata
CA Tierra	Verde/Amarillo	Verde/Amarillo	Verde

Para evitar un desgaste innecesario y alargar su vida útil, desconecte complemente el producto de la alimentación, mediante el interruptor o desenchufándolo, durante los periodos en los que no se use.

Sustitución del Fusible

1. Desconecte el producto de la toma de corriente.
2. Con un destornillador de estrella Nº2 desatornille la tapa del portafusibles.
3. Quite el fusible fundido del portafusibles y sustitúyalo con otro del mismo tipo y categoría.
4. Vuelva a atornillar la tapa del portafusibles en su sitio y conecte de nuevo la alimentación.

DMX Linking

El Ovation F-415FC funcionará con un controlador DMX usando una conexión serie DMX normal. Hay un Manual DMX disponible en www.chauvetprofessional.com.

Conexión DMX

El Ovation F-415FC usa una conexión de datos DMX normal para sus 9 personalidades DMX: **1CH**, **3CH**, **5CH**, **7CH**, **11CH**, **13CH**, **14CH**, **17CH** y **HSV**. Vea el Manual de usuario para conectar y configurar para funcionamiento DMX

Conexión Maestro/Esclavo

El Ovation F-415FC usa la conexión de datos DMX para su modo Maestro/Esclavo Vea el Manual de usuario para conectar y configurar para funcionamiento Maestro/Esclavo.

RDM (gestión remota del dispositivo)

Remote Device Management (gestión remota del dispositivo) o RDM, es un estándar que permite a los dispositivos con capacidad DMX una comunicación bidireccional por un cableado DMX existente. El Ovation F-415FC admite protocolo RDM, que posibilita información para supervisar cambiar las opciones del mapa de menú. Descargue el manual de usuario de www.chauvetprofessional.com para una información más detallada.

Montaje

Antes de montar este producto, lea las Notas de Seguridad. Asegúrese de que las abrazaderas de montaje son capaces de soportar el peso del producto. Para nuestra ínea Chauvet de abrazaderas de montaje, visite http://trusst.com/productcategory/truss-clamps/

Diagrama de Montaje del Producto

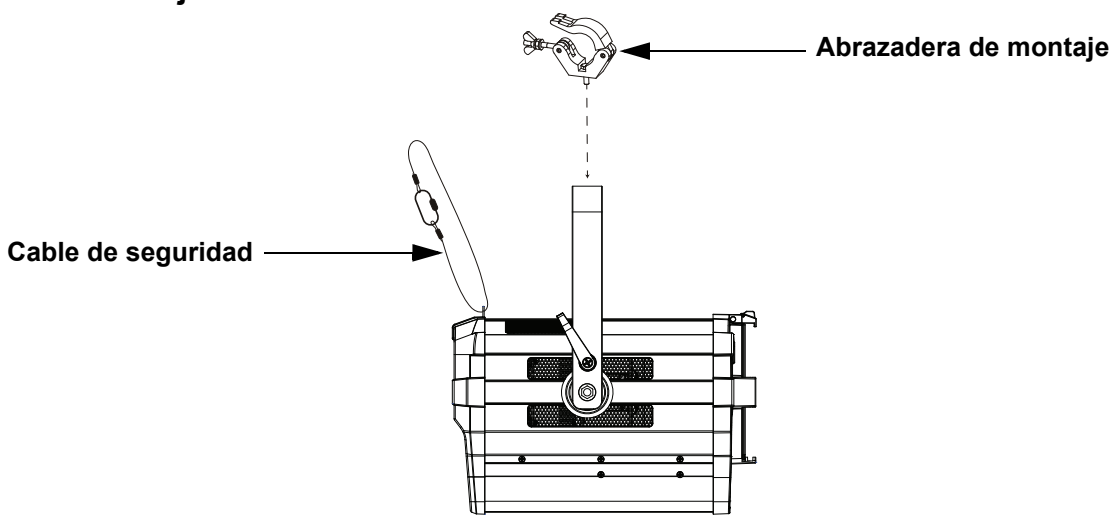

Montaje en Altura

Descripción del Panel de Control

Botón	Función
<MENU>	Sale del menú o función actual
<ENTER>	Habilita el menú actualmente en pantalla o configura el valor seleccionado actualmente dentro de la función seleccionada
<UP>	Navega hacia arriba por la lista de menú o aumenta el valor numérico cuando está en una función
<DOWN>	Navega hacia abajo por la lista de menú o disminuye el valor numérico cuando está en una función
<Color Temperature>	Empuje y después gire para seleccionar la temperatura de color
<Dimmer>	Empuje y después gire para aumentar o reducir el atenuador
<Zoom>	Empuje y después gire para aumentar o reducir el zoom

Rueda de Color Virtual (VCW)

El Ovation F-415FC incluye una función de rueda de color virtual llamada Virtual Color Wheel (VCW). Esta función está disponible como modo de control independiente para uso manual y también como canal de control en algunas personalidades DMX del dispositivo. Más de 30 colores premezclados, elaborados por nuestros ingenieros, están disponibles para facilitarle la programación. Los valores DMX utilizados para mezclar estos colores se indican más abajo. Puede ajustar la intensidad general del dispositivo Ovation para reproducir más fielmente los colores a los que esté habituado. Hay un gráfico a su disposición en nuestro sitio web www.chauvetprofessional.com para comparar nuestros colores premezclados con los colores de gel más populares. Este gráfico sirve solamente para comparar y no implica que nuestros colores premezclados coincidan exactamente con los colores de gel listados

Tabla de Colores VCW

Valor del Canal DMX	Lectura en Pantalla	Valor Rojo	Valor Verde	Valor Azul	Valor Ámbar	Valor Limón
000 ⇔ 005	--	000	000	000	000	000
006 ⇔ 013	**C3050 - Md Yellow**	255	255	000	255	141
014 ⇔ 021	**C3040 - Lt Yellow**	255	197	000	255	124
022 ⇔ 028	**C3240 - Amb Yellow**	255	255	000	255	074
029 ⇔ 035	**C2340 - VLt Amber**	255	050	032	255	165
036 ⇔ 043	**C2040 - Lt Amber**	255	038	022	255	132
044 ⇔ 051	**C2050 - Md Amber**	255	038	000	255	110
052 ⇔ 059	**C2060 - Dk Amber**	255	000	000	255	083
060 ⇔ 067	**C1050 - Lt Red**	255	000	006	014	004
068 ⇔ 075	**C1080 - Md Red**	255	000	003	000	000
076 ⇔ 083	**C1020 - NC Pink**	255	068	102	255	255
084 ⇔ 091	**C1030 - Md Pink**	255	000	092	255	196
092 ⇔ 099	**C1630 - Dk Pink**	255	010	100	255	255
100 ⇔ 107	**C1250 - Md Red Amber**	255	000	013	255	000
108 ⇔ 115	**C1060 - Dk Red Amber**	255	000	015	079	000
116 ⇔ 121	**C1650 - Magenta**	255	000	084	255	062
122 ⇔ 130	**C6170 - Dk Magenta**	255	000	096	010	000
131 ⇔ 138	**C6020 - Lt Lavender**	234	255	168	255	255
139 ⇔ 146	**C5030 - Lt Blue**	000	255	228	000	223
147 ⇔ 154	**C5020 - VLt Blue**	092	255	240	000	255
155 ⇔ 162	**C5430 - Lt Blue 2**	000	255	147	000	129
163 ⇔ 170	**C5070 - Blue**	005	255	213	000	000
171 ⇔ 178	**C5050 - Md Blue**	000	255	235	000	076
179 ⇔ 186	**C5060 - Dk Blue**	000	221	255	000	038
187 ⇔ 194	**C5690 - Indigo**	007	002	255	000	013
195 ⇔ 202	**C5080 - VDk Blue**	000	180	255	000	000
203 ⇔ 210	**C5081 - VDk Blue2**	000	155	255	000	009
211 ⇔ 218	**C4370 - Yel Green**	000	255	005	000	031
219 ⇔ 226	**C4070 - Green**	000	252	025	000	100
227 ⇔ 234	**C4550 - Turquoise**	012	255	076	000	216
235 ⇔ 242	**C4560 - Aqua**	000	255	094	000	208
243 ⇔ 250	**C4570 - Blue Green**	000	255	043	000	001
251 ⇔ 255	--	000	000	000	000	000

Nota: Los colores listados son interpretaciones simuladas de la emisión de color generada en comparación con otros productos incandescentes similares. Chauvet no garantiza la exactitud del color emitido.

Gráfico de Temperaturas de Color

Valor del Canal DMX	Lectura en Pantalla	Valor Rojo	Valor Verde	Valor Azul	Valor Ámbar	Valor Limón
000 ⇔ 005	**- - -**	**- - -**	**- - -**	**- - -**	**- - -**	**- - -**
006 ⇔ 025	**2800K**	198	65	56	220	230
026 ⇔ 050	**3000K**	181	78	74	220	230
051 ⇔ 075	**3200K**	165	92	93	220	230
076 ⇔ 100	**3500K**	153	128	111	220	230
101 ⇔ 125	**4000K**	127	128	163	220	230
126 ⇔ 150	**4500K**	106	128	200	220	230
151 ⇔ 175	**5000K**	92	128	230	220	230
176 ⇔ 200	**5600K**	73	128	255	220	230
201 ⇔ 225	**6000K**	48	128	255	220	230
226 ⇔ 250	**6500K**	19	128	255	220	230
251 ⇔ 255	**- - -**	**- - -**	**- - -**	**- - -**	**- - -**	**- - -**

Nota: Las temperaturas de color que aparecen arriba son interpretaciones simuladas de la emisión de color producida cuando se compara con una lámpara de tungsteno a la temperatura de color especificada. Chauvet no garantiza la exactitud del color emitido.

Mapa de Menú

Nivel Principal	Niveles de Programación	Descripción
DMX Address	**001–510***	Selecciona la dirección de inicio (canal más alto restringido a la elección de personalidad)
DMX Channel	**1CH**	1-canal: atenuador
	3CH	3-canales: atenuador, VCW, temperatura de color
	5CH	5-canales: RGBAL
	7CH	7-canales: atenuador, RGBAL, estroboscopio
	11CH	11-canales: 16-bits atenuador, RGBAL, estroboscopio, VCW, temperatura de color, zoom
	13CH	13-canales: 16-bits atenuador, 16-bits RGBAL, estroboscopio
	14CH	14-canales: atenuador, RGBAL, estroboscopio, VCW, temperatura de color, programas automáticos, velocidad, modo atenuador, zoom, reinicio del motor
	17CH	17-canales: 16-bits atenuador, 16-bits RGBAL,estroboscopio, VCW, temperatura de color, zoom, reinicio del motor
	HSV	3-canales: matiz, saturación, valor

Nivel Principal	Niveles de Programación			Descripción
Virtual Color Wheel	Virtual Color Wheel	C3050-Md Yellow	Dimmer <000–255>	Rueda de Color Virtual (VCW) simula la emisión de cada gel de color de Rosco. Consulte la sección Tabla de Colores VCW para ver los valores específicos.
		C3040-Lt Yellow		
		C3240-Amb Yellow		
		C2340-VLt Amber		
		C2040-Lt Amber		
		C2050-Md Amber		
		C2060-Dk Amber		
		C1050-Lt Red		
		C1080-Md Red		
		C1020-NC Pink		
		C1030-Md Pink		
		C1630-Dk Pink		
		C1250-Md Red Amber		
		C1060-Dk Red Amber		
		C1650-Magenta		
		C6170-Dk Magenta		
		C6020-Lt Lavender		
		C5030-Lt Blue		
		C5020-VLt Blue		
		C5430-Lt Blue2		
		C5070-Blue		
		C5050-Md Blue		
		C5060-Dk Blue		
		C5690- Indigo		
		C5080-VDk Blue		
		C5081-VDk Blue2		
		C4370-Yel Green		
		C4070-Green		
		C4550-Turquoise		
		C4560-Aqua		
		C4570-Blue Green		
	Color Temperature	2800K		Temperaturas de color blanco Emula una lámpara de tungsteno a la temperatura de color especificada. Consulte el apartado Gráfico de Temperaturas de Color para ver valores concretos.
		3000K		
		3200K		
		3500K		
		4000K		
		4500K		
		5000K		
		5600K		
		6000K		
		6500K		
Virtual Color Wheel	Manual Color Mixer	Red	<000–255>	Combina rojo, verde, azul, ámbar y lime para generar un color personalizado (0–100%)
		Green		
		Blue		
		Amber		
		Lime		
Auto Show	Auto 1–5	<001–100>		Selecciona programas automáticos y velocidad
Zoom	0–255			Controla el zoom
Master/Slave	Master			Modo DMX (maestro)
	Slave			Modo esclavo
Dimmer Mode	Off			Atenuador lineal
	Dimmer 1–3			Curvas de atenuador rápido (**Dimmer 1**) a lento (**Dimmer 3**)

Nivel Principal	Niveles de Programación			Descripción
White Balance	Off			Utiliza la configuración de blanco predeterminada de fábrica
	Manual	Red	<125–255>	Establece el valor máximo de LED rojo
		Green		Establece el valor máximo de LED verde
		Blue		Establece el valor máximo de LED azul
		Amber		Establece el valor máximo de LED ámbar
		Lime		Establece el valor máximo de LED lime
LED Frequency	600Hz			Selecciona la frecuencia de emisión PWM
	1200Hz			
	2000Hz			
	4000Hz			
	6000Hz			
	25KHz			
Fan Mode	Auto			Establece el ventilador a modo auto
	On			Establece el ventilador a modo siempre encendido
	Off			Establece el ventilador siempre apagado
	Silent			Establece el ventilador en silencio
Back Light	10S			Retro-iluminación de la pantalla se apaga después de 10 segundos de inactividad
	30S			Retro-iluminación de la pantalla se apaga después de 30 segundos de inactividad
	2Min			Retro-iluminación de la pantalla se apaga después de 2 minutos de inactividad
	Always On			Retro-iluminación de la pantalla siempre activa
Information	Fixture Hours	<_ _ _ _H>		Muestra el nombre total de las horas del producto
	Version	<V_._>		Muestra instalada la versión de firmware
	UID	<_ _ _ _ _ _ _ _ _ _ _ _>		Muestra el UID # del producto
Reset Zoom w/ Power	No			Reinicia la configuración del zoom cuando el producto está apagado
	Yes			
Reset Factory	No			Reinicia a la configuración de fábrica
	Yes			

Valores DMX

17CH

Canal	Función	Valor	Porcentaje/Configuración
1	Atenuador	000 ⇔ 255	0–100%
2	Atenuador fino	000 ⇔ 255	0–100%
3	Rojo	000 ⇔ 255	0–100%
4	Rojo fino	000 ⇔ 255	0–100%
5	Verde	000 ⇔ 255	0–100%
6	Verde fino	000 ⇔ 255	0–100%
7	Azul	000 ⇔ 255	0–100%
8	Azul fino	000 ⇔ 255	0–100%
9	Ámbar	000 ⇔ 255	0–100%
10	Ámbar fino	000 ⇔ 255	0–100%
11	Lime	000 ⇔ 255	0–100%
12	Lime fino	000 ⇔ 255	0–100%
13	Estroboscopio	000 ⇔ 010 011 ⇔ 255	Sin función Estroboscopio, lento a rápido
14	Rueda de color virtual	000 ⇔ 255	Vea Tabla de Colores VCW
15	Temperatura de color	000 ⇔ 255	Vea Gráfico de Temperaturas de Color
16	Zoom	000 ⇔ 255	Estrecho a ancho
17	Reinicio del motor	000 ⇔ 200 201 ⇔ 220 221 ⇔ 255	Sin función Reinicio del motor Sin función

14CH

Canal	Función	Valor	Porcentaje/Configuración	
1	Atenuador	000 ⇔ 255	0–100%	
2	Rojo	000 ⇔ 255	0–100%	
3	Verde	000 ⇔ 255	0–100%	
4	Azul	000 ⇔ 255	0–100%	
5	Ámbar	000 ⇔ 255	0–100%	
6	Lime	000 ⇔ 255	0–100%	
7	Estroboscopio	000 ⇔ 010 011 ⇔ 255	Sin función Estroboscopio, lento a rápido	
8	Rueda de color virtual	000 ⇔ 255	Vea Tabla de Colores VCW	
9	Temperatura de color	000 ⇔ 255	Vea Gráfico de Temperaturas de Color	
10	Programas automáticos	000 ⇔ 010 011 ⇔ 060 061 ⇔ 110 111 ⇔ 160 161 ⇔ 210 211 ⇔ 255	Sin función Programa automático 1 Programa automático 2 Programa automático 3 Programa automático 4 Programa automático 5	
11	Velocidad de programa	000 ⇔ 255	Velocidad de programa, lento a rápido	
12	Velocidad Atenuador	000 ⇔ 051 052 ⇔ 101 102 ⇔ 152 153 ⇔ 203 204 ⇔ 255	Sin función Atenuador lineal Curva de atenuador 1 Curva de atenuador 2 Curva de atenuador 3	Mantenga pulsado durante 3 segundos: Anula y cambia la selección del menú
13	Zoom	000 ⇔ 255	Estrecho a ancho	
14	Reinicio del motor	000 ⇔ 200 201 ⇔ 220 221 ⇔ 255	Sin función Reinicio del motor Sin función	

13CH

Canal	Función	Valor	Porcentaje/Configuración
1	Atenuador	000 ⇔ 255	0–100%
2	Atenuador fino	000 ⇔ 255	0–100%
3	Rojo	000 ⇔ 255	0–100%
4	Rojo fino	000 ⇔ 255	0–100%
5	Verde	000 ⇔ 255	0–100%
6	Verde fino	000 ⇔ 255	0–100%
7	Azul	000 ⇔ 255	0–100%
8	Azul fino	000 ⇔ 255	0–100%
9	Ámbar	000 ⇔ 255	0–100%
10	Ámbar fino	000 ⇔ 255	0–100%
11	Lime	000 ⇔ 255	0–100%
12	Lime fino	000 ⇔ 255	0–100%
13	Estroboscopio	000 ⇔ 010 011 ⇔ 255	Sin función Estroboscopio, lento a rápido

11CH

Canal	Función	Valor	Porcentaje/Configuración
1	Atenuador	000 ⇔ 255	0–100%
2	Atenuador fino	000 ⇔ 255	0–100%
3	Rojo	000 ⇔ 255	0–100%
4	Verde	000 ⇔ 255	0–100%
5	Azul	000 ⇔ 255	0–100%
6	Ámbar	000 ⇔ 255	0–100%
7	Lime	000 ⇔ 255	0–100%
8	Estroboscopio	000 ⇔ 010 011 ⇔ 255	Sin función Estroboscopio, lento a rápido
9	Rueda de color virtual	000 ⇔ 255	Vea Tabla de Colores VCW
10	Temperatura de color	000 ⇔ 255	Vea Gráfico de Temperaturas de Color
11	Zoom	000 ⇔ 255	Estrecho a ancho

7CH

Canal	Función	Valor	Porcentaje/Configuración
1	Atenuador	000 ⇔ 255	0–100%
2	Rojo	000 ⇔ 255	0–100%
3	Verde	000 ⇔ 255	0–100%
4	Azul	000 ⇔ 255	0–100%
5	Ámbar	000 ⇔ 255	0–100%
6	Lime	000 ⇔ 255	0–100%
7	Estroboscopio	000 ⇔ 010 011 ⇔ 255	Sin función Estroboscopio, lento a rápido

5CH

Canal	Función	Valor	Porcentaje/Configuración
1	Rojo	000 ⇔ 255	0–100%
2	Verde	000 ⇔ 255	0–100%
3	Azul	000 ⇔ 255	0–100%
4	Ámbar	000 ⇔ 255	0–100%
5	Lime	000 ⇔ 255	0–100%

3CH

Canal	Función	Valor	Porcentaje/Configuración
1	Atenuador	000 ⇔ 255	0–100%
2	Rueda de color virtual	000 ⇔ 255	Vea Tabla de Colores VCW
3	Temperatura de color	000 ⇔ 255	Vea Gráfico de Temperaturas de Color

1CH

Canal	Función	Valor	Porcentaje/Configuración
1	Atenuador	000 ⇔ 255	0–100%

HSV

Canal	Función	Valor	Porcentaje/Configuración
1	Matiz	000 ⇔ 255	0–100%
2	Saturación	000 ⇔ 255	0–100%
3	Valor	000 ⇔ 255	0–100%

À Propos de ce Manuel

Le Manuel de Référence (MdR) Ovation F-415FC reprend des informations de base sur ce produit notamment en matière de connexions, montage, options de menu et valeurs DMX. Téléchargez le manuel d'utilisation sur www.chauvetprofessional.com pour de plus amples informations.

Clause de Non-Responsabilité

Les informations et caractéristiques contenues dans ce manuel sont sujettes à changement sans préavis.

GARANTIE LIMITÉE

VEUILLEZ VISITER NOTRE SITE INTERNET POUR CONSULTER LES MODALITÉES D'ENREGISTREMENT DE LA GARANTIE ET LES CONDITIONS GÉNÉRALES COMPLÈTES.

Pour les clients aux États-Unis et au Mexique: www.chauvetlighting.com/warranty-registration

Pour les clients du Royaume-Uni, de la République d'Irlande, de la Belgique, des Pays-Bas, du Luxembourg, de la France et de l'Allemagne: www.chauvetlighting.eu/warranty-registration/

Chauvet garantit que cet appareil est exempt de défauts de matériaux et de fabrication dans des conditions normales d'utilisation, pendant la période spécifiée dans la garantie limitée complète consultable sur notre site Internet et sous réserve des exclusions et limitations qui y sont énoncées. Cette garantie ne s'applique qu'à l'acheteur initial du produit et n'est pas transférable. Pour exercer les droits prévus par cette garantie, vous devez fournir une preuve d'achat sous la forme d'un reçu de vente original d'un revendeur autorisé qui indique le nom du produit et la date d'achat. IL N'EXISTE AUCUNE AUTRE GARANTIE EXPRESSE OU IMPLICITE. Cette garantie vous confère des droits légaux spécifique. Vous pouvez également bénéficier d'autres droits qui varient selon les états et les pays. Cette garantie n'est valable qu'aux États-Unis, au Royaume-Uni, en République d'Irlande, en Belgique, aux Pays-Bas, au Luxembourg, en France, en Allemagne et au Mexique. Pour connaître les conditions de garantie dans d'autres pays, veuillez consulter votre revendeur local.

Consignes de Sécurité

Ces consignes de sécurité contiennent des informations importantes en matière d'installation, d'utilisation et d'entretien.

- N'ouvrez PAS ce produit. Il ne contient aucun composant susceptible d'être réparé par l'utilisateur.
- Ne regardez PAS la source lumineuse lorsque le produit fonctionne.
- Durant les périodes de non-utilisation, pour éviter tout usure inutile et pour prolonger la durée de vie, déconnectez-entièrement l'appareil en le débranchant de l'alimentation électrique ou en coupant le disjoncteur.
- ATTENTION: Lorsque l'appareil est transféré d'un environnement à température extrême à un autre (par exemple d'un camion froid vers une salle de bal chaude et humide), de la condensation peut se former sur les composants électriques internes. Pour éviter de causer des dommages, laissez l'appareil s'acclimater entièrement au milieu environnant avant de le mettre sous tension.
- ATTENTION: le boîtier de ce produit est brûlant lors du fonctionnement.
- Montez toujours ce produit dans en endroit bien ventilé, à au moins, 20 pouces (50 cm) des surfaces adjacentes.
- Ne laissez AUCUNE source inflammable dans un rayon de 50 cm du produit lorsque celui-ci fonctionne.
- Utilisez TOUJOURS un câble de sécurité lorsque vous montez ce produit en hauteur.
- N'utilisez PAS ce produit en extérieur ou tout autre endroit où de la poussière, une chaleur excessive, de l'eau ou de l'humidité pour en affecter le fonctionnement. (IP20)
- N'utilisez PAS ce produit si le boîtier, les lentilles ou les câbles vous semblent endommagés.
- Ne connectez PAS ce produit ni à un gradateur ni à un rhéostat.
- Connectez UNIQUEMENT ce produit à un circuit protégé et relié à la terre.
- Transportez/Suspendez ce produit UNIQUEMENT au moyen de la poignée ou lyre de suspension dont il est doté.
- En cas de sérieux problèmes de fonctionnement, arrêtez le système immédiatement.
- La température ambiante maximale supportée par ce produit est de 113 °F (45 °C). Ne le faites pas fonctionner à des températures plus élevées.

Conformité FCC

Cet appareil est conforme à la partie 15, sous-partie B du règlement de la FCC. L'utilisation est soumise aux deux conditions suivantes:

1. Cet appareil ne doit pas causer d'interférences nuisibles, et
2. Cet appareil doit accepter toutes les interférences reçues, y compris celles pouvant entraîner un fonctionnement indésirable.

Tout changement ou modification non expressément approuvé par l'autorité responsable de la conformité pourrait annuler le droit de l'utilisateur à utiliser l'equipement.

Contact

En dehors des États-Unis, du Royaume-Uni, de l'Irlande, de la France, de l'Allemagne, du Mexique ou du Benelux, contactez votre fournisseur si vous avez besoin d'assistance ou de retourner votre appareil. Consultez le site Contact Us pour trouver nos coordonnées.

Ce qui est Inclus

- Ovation F-415FC
- Un Cordon d'Alimentation Neutrik® powerCON®
- Cadre pour gélatine (159 mm/6,25 in accessoires)
- Un Manuel de Référence

Alimentation CA

Ce produit est doté d'une alimentation universelle prenant en charge toute tension d'entrée comprise entre 100 et 240 VCA, 50/60 Hz.

Connexion Électrique

Vous pouvez connecter jusqu'à 13 Ovation F-415FC à 120 V, 22 unités à 208 V ou 24 unités à 230 V. Vous pouvez vous procurer séparément des cordons d'alimentation.

Prise CA

Connexion	Câble (États-Unis)	Câble (Europe)	Couleur de la vis
Conducteur CA	Noir	Marron	Jaune/Cuivré
Neutre CA	Blanc	Bleu	Argenté
Terre CA	Vert/Jaune	Vert/Jaune	Vert

Durant les périodes de non-utilisation, pour éviter tout usure inutile et pour prolonger la durée de vie, déconnectez-entièrement l'appareil en le débranchant de l'alimentation électrique ou en coupant le disjoncteur.

Remplacement du Fusible

1. Débranchez l'appareil de la prise.
2. À l'aide d'un tournevis Philips à tête n° 2, dévissez le couvercle du porte-fusible.
3. Remplacez le fusible obsolète par un fusible neuf équivalent
4. Revissez le couvercle du porte-fusible et rebranchez l'unité.

Raccordement DMX

Le Ovation F-415FC fonctionnera avec un jeu d'orgues DMX au moyen de connexions DMX en série standard. Une introduction au DMX est à votre disposition sur www.chauvetprofessional.com.

Connexion DMX

Le Ovation F-415FC utilise une connexion de données DMX standard pour ses 9 personnalités DMX: **1CH**, **3CH**, **5CH**, **7CH**, **11CH**, **13CH**, **14CH**, **17CH** et **HSV**. Consultez le manuel d'utilisation pour connecter et configurer le système DMX.

Connexion Maître/Esclave

Le Ovation F-415FC utilise une connexion de données DMX pour son mode Maître/Esclave. Consultez le Manuel d'Utilisation pour connecter et configurer le mode de fonctionnement Maître/Esclave.

RDM (Gestion des périphériques à distance)

Le protocole RDM (gestion des périphériques à distance) est un standard pour la communication bidirectionnelle des appareils dotés de fonctions DMX dans un câblage DMX existant. Le Ovation F-415FC supporte le protocole RDM permettant un retour d'information pour la surveillance et des changements des options de menu. Veuillez télécharger le manuel de l'utilisateur à partir du site internet www.chauvetprofessional.com pour plus de détails.

Installation

Avant de monter cet appareil, lisez et assimilez les Consignes de Sécurité. Veillez à ce que les fixations sont capables de supporter le poids de l'unité. Découvrez notre gamme de fixations Chauvet sur http://trusst.com/productcategory/truss-clamps/

Schéma de Montage de l'Appareil

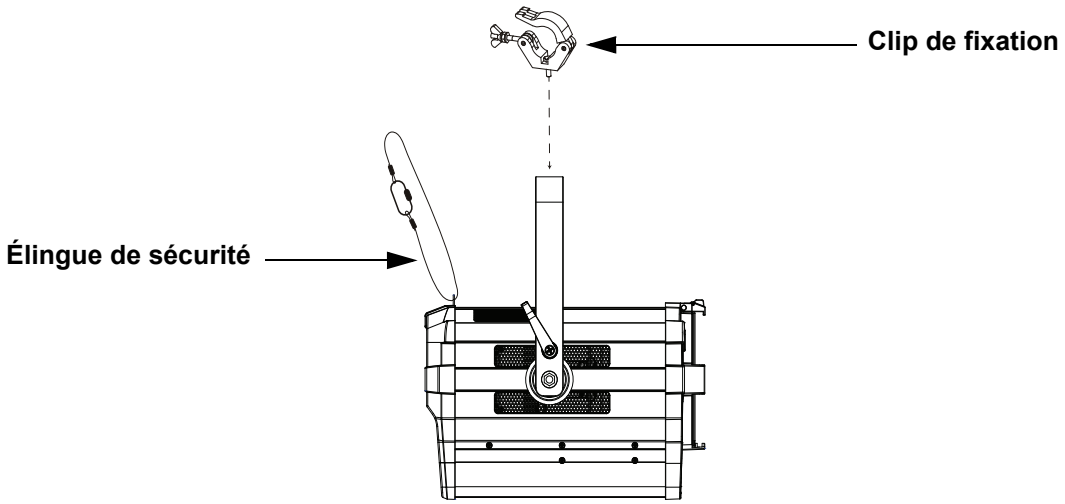

Montage en Hauteur

Description du Tableau de Commandes

Bouton	Fonction
<MENU>	Permet la sortie du menu ou de la fonction en cours
<ENTER>	Permet l'affichage du menu en cours ou permet de configurer la valeur en cours dans la fonction sélectionnée
<UP>	Permet de parcourir les listes ou les menus vers le haut, dans une fonction permet d'augmenter les valeurs numériques
<DOWN>	Permet de parcourir les listes ou les menus vers le bas, dans une fonction permet de diminuer les valeurs numériques
<Color Temperature>	Appuyez puis tournez pour sélectionner la température de couleur
<Dimmer>	Appuyez puis tournez pour augmenter ou diminuer le gradateur
<Zoom>	Appuyez puis tournez pour augmenter ou diminuer le zoom

Roue de Couleurs Virtuelles (VCW)

Le Ovation F-415FC dispose d'une fonction appelée Roue de Couleur Virtuelle (VCW - Virtual Color Wheel). Cette fonction est disponible en mode de contrôle autonome pour une utilisation manuelle mais également en tant que canal de contrôle dans certaines personnalités DMX. Plus de 30 couleurs pré-mélangées, personnalisées par nos ingénieurs, sont disponibles pour faciliter la programmation. Les valeurs DMX utilisées pour mélanger ces couleurs sont indiquées ci-dessous. Vous pouvez ajuster l'intensité globale du Ovation afin de reproduire plus fidèlement les couleurs que vous avez l'habitude d'utiliser. Un graphique est disponible sur notre site Web à l'adresse www.chauvetprofessional.com pour comparer nos couleurs pré-mélangées avec des couleurs de gel populaires. Ce tableau est fournit uniquement à des fins de comparaison et ne certifie pas que nos couleurs pré-mélangées correspondent aux couleurs de gel énumérées.

Gamme de Couleurs

Valeurs des Canaux DMX	Affichage à l'Écran	Valeur Rouge	Valeur Vert	Valeur Bleu	Valeur Ambre	Valeur Lime
000 ⇔ 005	--	000	000	000	000	000
006 ⇔ 013	**C3050 - Md Yellow**	255	255	000	255	141
014 ⇔ 021	**C3040 - Lt Yellow**	255	197	000	255	124
022 ⇔ 028	**C3240 - Amb Yellow**	255	255	000	255	074
029 ⇔ 035	**C2340 - VLt Amber**	255	050	032	255	165
036 ⇔ 043	**C2040 - Lt Amber**	255	038	022	255	132
044 ⇔ 051	**C2050 - Md Amber**	255	038	000	255	110
052 ⇔ 059	**C2060 - Dk Amber**	255	000	000	255	083
060 ⇔ 067	**C1050 - Lt Red**	255	000	006	014	004
068 ⇔ 075	**C1080 - Md Red**	255	000	003	000	000
076 ⇔ 083	**C1020 - NC Pink**	255	068	102	255	255
084 ⇔ 091	**C1030 - Md Pink**	255	000	092	255	196
092 ⇔ 099	**C1630 - Dk Pink**	255	010	100	255	255
100 ⇔ 107	**C1250 - Md Red Amber**	255	000	013	255	000
108 ⇔ 115	**C1060 - Dk Red Amber**	255	000	015	079	000
116 ⇔ 121	**C1650 - Magenta**	255	000	084	255	062
122 ⇔ 130	**C6170 - Dk Magenta**	255	000	096	010	000
131 ⇔ 138	**C6020 - Lt Lavender**	234	255	168	255	255
139 ⇔ 146	**C5030 - Lt Blue**	000	255	228	000	223
147 ⇔ 154	**C5020 - VLt Blue**	092	255	240	000	255
155 ⇔ 162	**C5430 - Lt Blue 2**	000	255	147	000	129
163 ⇔ 170	**C5070 - Blue**	005	255	213	000	000
171 ⇔ 178	**C5050 - Md Blue**	000	255	235	000	076
179 ⇔ 186	**C5060 - Dk Blue**	000	221	255	000	038
187 ⇔ 194	**C5690 - Indigo**	007	002	255	000	013
195 ⇔ 202	**C5080 - VDk Blue**	000	180	255	000	000
203 ⇔ 210	**C5081 - VDk Blue2**	000	155	255	000	009
211 ⇔ 218	**C4370 - Yel Green**	000	255	005	000	031
219 ⇔ 226	**C4070 - Green**	000	252	025	000	100
227 ⇔ 234	**C4550 - Turquoise**	012	255	076	000	216
235 ⇔ 242	**C4560 - Aqua**	000	255	094	000	208
243 ⇔ 250	**C4570 - Blue Green**	000	255	043	000	001
251 ⇔ 255	--	000	000	000	000	000

Remarque: Les couleurs ci-dessus sont des rendus simulés de couleurs produits sur base des couleurs émises par les appareils à incandescence. Chauvet ne peut garantir l'exactitude du rendu d'une couleur.

Gamme des températures de couleur

Valeurs des Canaux DMX	Affichage à l'Écran	Valeur Rouge	Valeur Vert	Valeur Bleu	Valeur Ambre	Valeur Lime
000 ⇔ 005	- - -	- - -	- - -	- - -	- - -	- - -
006 ⇔ 025	**2800K**	198	65	56	220	230
026 ⇔ 050	**3000K**	181	78	74	220	230
051 ⇔ 075	**3200K**	165	92	93	220	230
076 ⇔ 100	**3500K**	153	128	111	220	230
101 ⇔ 125	**4000K**	127	128	163	220	230
126 ⇔ 150	**4500K**	106	128	200	220	230
151 ⇔ 175	**5000K**	92	128	230	220	230
176 ⇔ 200	**5600K**	73	128	255	220	230
201 ⇔ 225	**6000K**	48	128	255	220	230
226 ⇔ 250	**6500K**	19	128	255	220	230
251 ⇔ 255	- - -	- - -	- - -	- - -	- - -	- - -

Remarque: Les températures de couleur ci-dessus sont des rendus simulés de la sortie de couleur effectivement générée par comparaison avec une lampe tungstène à la température de couleur spécifiée. Chauvet ne donne aucune garantie sur la précision de la sortie de couleur.

Tableau de Menu

Niveau Principal	Niveaux de Programmation			Description
DMX Address	**001–510***			Permet de sélectionner l'adresse de démarrage (le canal le plus élevé est restreint à la personnalité choisie)
DMX Channel	**1CH**			1-canal: gradateur
	3CH			3-canaux: gradateur, VCW, température de couleur
	5CH			5-canaux: RGBAL
	7CH			7-canaux: gradateur, RGBAL, stroboscope
	11CH			11-canaux: gradateur 16-bit, RGBAL, stroboscope, VCW, température de couleur, zoom
	13CH			13-canaux: gradateur 16-bit, RGBAL 16-bit, stroboscope
	14CH			14-canaux: gradateur, RGBAL, stroboscope, VCW, température de couleur, programmes, vitesse, mode gradation, zoom, réinitialisation du moteur
	17CH			17-canaux: gradateur 16-bit, RGBAL 16-bit, stroboscope, VCW, température de couleur, zoom, réinitialisation du moteur
	HSV			3-canaux: teinte, saturation, valeur
Virtual Color Wheel	**Virtual Color Wheel**	**C3050-Md Yellow**	**Dimmer <000–255>**	Roue de Couleurs Virtuelles (VCW) simule le rendu des gélatines de couleur de Rosco. Consultez la section Gamme de Couleurs pour en connaître les valeurs spécifiques
		C3040-Lt Yellow		
		C3240-Amb Yellow		
		C2340-VLt Amber		
		C2040-Lt Amber		
		C2050-Md Amber		
		C2060-Dk Amber		
		C1050-Lt Red		
		C1080-Md Red		
		C1020-NC Pink		
		C1030-Md Pink		
		C1630-Dk Pink		
		C1250-Md Red Amber		
		C1060-Dk Red Amber		
		C1650-Magenta		
		C6170-Dk Magenta		
		C6020-Lt Lavender		
		C5030-Lt Blue		
		C5020-VLt Blue		
		C5430-Lt Blue2		
		C5070-Blue		
		C5050-Md Blue		
		C5060-Dk Blue		
		C5690- Indigo		
		C5080-VDk Blue		
		C5081-VDk Blue2		
		C4370-Yel Green		
		C4070-Green		
		C4550-Turquoise		
		C4560-Aqua		
		C4570-Blue Green		

Niveau Principal	Niveaux de Programmation			Description
Virtual Color Wheel	Color Temperature	2800K	Dimmer <000–255>	Températures de couleur de blanc prédéfinies. Simule une lampe tungstène à la température de couleur spécifiée. Consultez la section Gamme des températures de couleur pour les valeurs spécifiques
		3000K		
		3200K		
		3500K		
		4000K		
		4500K		
		5000K		
		5600K		
		6000K		
		6500K		
	Manual Color Mixer	Red	<000–255>	Combine les couleurs rouge, vert, bleu, ambre et lime pour un résultat personnalisé (0–100%)
		Green		
		Blue		
		Amber		
		Lime		
Auto Show	Auto 1–5	<001–100>		Sélectionne les programmes automatiques et vitesse
Zoom	0–255			Commande du zoom
Master/Slave	Master			Mode DMX (Maître)
	Slave			Mode esclave
Dimmer Mode	Off			Gradateur linéaire
	Dimmer 1–3			Courbes de gradation rapide (**Dimmer 1**) à lent (**Dimmer 3**)
White Balance	Off			Utilise le paramétrage de blanc définit en usine
	Manual	Red	<125–255>	Définit la valeur maximale de LED rouge
		Green		Définit la valeur maximale de LED verte
		Blue		Définit la valeur maximale de LED bleue
		Amber		Définit la valeur maximale de LED ambre
		Lime		Définit la valeur maximale de LED lime
LED Frequency	600Hz			Permet de sélectionner la fréquence de sortie MLI
	1200Hz			
	2000Hz			
	4000Hz			
	6000Hz			
	25KHz			
Fan Mode	Auto			Réglez le ventilateur en mode automatique
	On			Réglez le mode de ventilateur toujours
	Off			Règle le ventilateur sur toujours
	Silent			Règle le ventilateur sur silencieux
Back Light	10S			Désactive l'affichage rétro-éclairage après 10 secondes d'inactivité
	30S			Désactive l'affichage rétro-éclairage après 30 secondes d'inactivité
	2Min			Désactive l'affichage rétro-éclairage après 2 minutes d'inactivité
	Always On			Affichage rétro-éclairage toujours active
Information	Fixture Hours	<_ _ _ _H>		Affiche le nombre total des heures du produit
	Version	<V_._>		Affiche la version du logiciel installée
	UID	<_ _ _ _ _ _ _ _ _ _ _ _>		Affiche UID actuel
Reset Zoom w/ Power	No			Permet de réinitialiser les paramètres de zoom lorsque le produit est éteint
	Yes			
Reset Factory	No			Permet de réinitialiser aux valeurs par défaut d'usine
	Yes			

Valeurs DMX

17CH

Canal	Fonction	Valeur	Pourcentage/Configuration
1	Gradateur	000 ⇔ 255	0–100%
2	Gradateur fin	000 ⇔ 255	0–100%
3	Rouge	000 ⇔ 255	0–100%
4	Rouge fin	000 ⇔ 255	0–100%
5	Vert	000 ⇔ 255	0–100%
6	Vert fin	000 ⇔ 255	0–100%
7	Bleu	000 ⇔ 255	0–100%
8	Bleu fin	000 ⇔ 255	0–100%
9	Ambre	000 ⇔ 255	0–100%
10	Ambre fin	000 ⇔ 255	0–100%
11	Lime	000 ⇔ 255	0–100%
12	Lime fin	000 ⇔ 255	0–100%
13	Stroboscope	000 ⇔ 010 011 ⇔ 255	Pas de fonction Stroboscope, lent à rapide
14	Roue de couleurs virtuelles	000 ⇔ 255	Consultez la section Gamme de Couleurs
15	Température de la couleur	000 ⇔ 255	Consultez la section Gamme des températures de couleur
16	Zoom	000 ⇔ 255	Étroit à large
17	Réinitialisation du moteur	000 ⇔ 200 201 ⇔ 220 221 ⇔ 255	Pas de fonction Réinitialisation du moteur Pas de fonction

14CH

Canal	Fonction	Valeur	Pourcentage/Configuration	
1	Gradateur	000 ⇔ 255	0–100%	
2	Rouge	000 ⇔ 255	0–100%	
3	Vert	000 ⇔ 255	0–100%	
4	Bleu	000 ⇔ 255	0–100%	
5	Ambre	000 ⇔ 255	0–100%	
6	Lime	000 ⇔ 255	0–100%	
7	Stroboscope	000 ⇔ 010 011 ⇔ 255	Pas de fonction Stroboscope, lent à rapide	
8	Roue de couleurs virtuelles	000 ⇔ 255	Consultez la section Gamme de Couleurs	
9	Température de la couleur	000 ⇔ 255	Consultez la section Gamme des températures de couleur	
10	Programmes automatiques	000 ⇔ 010 011 ⇔ 060 061 ⇔ 110 111 ⇔ 160 161 ⇔ 210 211 ⇔ 255	Pas de fonction Programme automatique 1 Programme automatique 2 Programme automatique 3 Programme automatique 4 Programme automatique 5	
11	Vitesse du programme	000 ⇔ 255	Vitesse du programme, lent à rapide	
12	Vitesse du Gradateur	000 ⇔ 051 052 ⇔ 101 102 ⇔ 152 153 ⇔ 203 204 ⇔ 255	Pas de fonction Gradateur linéaire Courbe de gradation 1 Courbe de gradation 2 Courbe de gradation 3	Maintenir pendant 3 secondes: Remplace et modifie la sélection du menu
13	Zoom	000 ⇔ 255	Étroit à large	
14	Réinitialisation du moteur	000 ⇔ 200 201 ⇔ 220 221 ⇔ 255	Pas de fonction Réinitialisation du moteur Pas de fonction	

13CH

Canal	Fonction	Valeur	Pourcentage/Configuration
1	**Gradateur**	000 ⇔ 255	0–100%
2	**Gradateur fin**	000 ⇔ 255	0–100%
3	**Rouge**	000 ⇔ 255	0–100%
4	**Rouge fin**	000 ⇔ 255	0–100%
5	**Vert**	000 ⇔ 255	0–100%
6	**Vert fin**	000 ⇔ 255	0–100%
7	**Bleu**	000 ⇔ 255	0–100%
8	**Bleu fin**	000 ⇔ 255	0–100%
9	**Ambre**	000 ⇔ 255	0–100%
10	**Ambre fin**	000 ⇔ 255	0–100%
11	**Lime**	000 ⇔ 255	0–100%
12	**Lime fin**	000 ⇔ 255	0–100%
13	**Stroboscope**	000 ⇔ 010 011 ⇔ 255	Pas de fonction Stroboscope, lent à rapide

11CH

Canal	Fonction	Valeur	Pourcentage/Configuration
1	**Gradateur**	000 ⇔ 255	0–100%
2	**Gradateur fin**	000 ⇔ 255	0–100%
3	**Rouge**	000 ⇔ 255	0–100%
4	**Vert**	000 ⇔ 255	0–100%
5	**Bleu**	000 ⇔ 255	0–100%
6	**Ambre**	000 ⇔ 255	0–100%
7	**Lime**	000 ⇔ 255	0–100%
8	**Stroboscope**	000 ⇔ 010 011 ⇔ 255	Pas de fonction Stroboscope, lent à rapide
9	**Roue de couleurs virtuelles**	000 ⇔ 255	Consultez la section Gamme de Couleurs
10	**Température de la couleur**	000 ⇔ 255	Consultez la section Gamme des températures de couleur
11	**Zoom**	000 ⇔ 255	Étroit à large

7CH

Canal	Fonction	Valeur	Pourcentage/Configuration
1	**Gradateur**	000 ⇔ 255	0–100%
2	**Rouge**	000 ⇔ 255	0–100%
3	**Vert**	000 ⇔ 255	0–100%
4	**Bleu**	000 ⇔ 255	0–100%
5	**Ambre**	000 ⇔ 255	0–100%
6	**Lime**	000 ⇔ 255	0–100%
7	**Stroboscope**	000 ⇔ 010 011 ⇔ 255	Pas de fonction Stroboscope, lent à rapide

5CH

Canal	Fonction	Valeur	Pourcentage/Configuration
1	**Rouge**	000 ⇔ 255	0–100%
2	**Vert**	000 ⇔ 255	0–100%
3	**Bleu**	000 ⇔ 255	0–100%
4	**Ambre**	000 ⇔ 255	0–100%
5	**Lime**	000 ⇔ 255	0–100%

3CH

Canal	Fonction	Valeur	Pourcentage/Configuration
1	**Gradateur**	000 ⇔ 255	0–100%
2	**Roue de couleurs virtuelles**	000 ⇔ 255	Consultez la section Gamme de Couleurs
3	**Température de la couleur**	000 ⇔ 255	Consultez la section Gamme des températures de couleur

1CH

Canal	Fonction	Valeur	Pourcentage/Configuration
1	**Gradateur**	000 ⇔ 255	0–100%
2	**Roue de couleurs virtuelles**	000 ⇔ 255	Consultez la section Gamme de Couleurs
3	**Température de la couleur**	000 ⇔ 255	Consultez la section Gamme des températures de couleur

HSV

Canal	Fonction	Valeur	Pourcentage/Configuration
1	**Teint**	000 ⇔ 255	0–100%
2	**Saturation**	000 ⇔ 255	0–100%
3	**Valeur**	000 ⇔ 255	0–100%

Über diese Schnellanleitung

In der Schnellanleitung des Ovation F-415FC finden Sie die wesentlichen Produktinformationen, wie etwa über den Anschluss, die Montage, Menüoptionen und DMX-Werte des Geräts. Laden Sie für weiterführende Informationen unter www.chauvetprofessional.com das Benutzerhandbuch herunter.

Haftungsausschluss

Die in dieser Anleitung aufgeführten Informationen und Spezifikationen können ohne vorherige Ankündigung geändert werden.

EINGESCHRÄNKTE GARANTIE

ZUR REGISTRIERUNG FÜR GARANTIEANSPRÜCHE UND ZUR EINSICHT IN DIE VOLLSTÄNDIGEN GESCHÄFTSBEDINGUNGEN BESUCHEN SIE BITTE UNSERE WEBSITE.

Für Kunden in den USA und in Mexiko: www.chauvetlighting.com/warranty-registration

Für Kunden im Vereinigten Königreich, in Irland, Belgien, den Niederlanden, Luxemburg, Frankreich und Deutschland: www.chauvetlighting.eu/warranty-registration/

Chauvet garantiert für die in der auf unserer Website veröffentlichten vollständigen eingeschränkten Garantie genannten Dauer und unter Vorbehalt der darin genannten Haftungsausschlüsse und -beschränkungen, dass dieses Produkt bei normalen Gebrauch frei von Material- und Verarbeitungsfehlern ist. Diese Garantie erstreckt sich nur auf den Erstkäufer des Produkts und ist nicht übertragbar. Zur Ausübung der unter dieser Garantie gewährten Rechte ist der Kaufbeleg in Form der Originalrechnung von einem autorisierten Händler vorzulegen, in der die Produktbezeichnung und das Kaufdatum vermerkt sein müssen. ES BESTEHEN KEINE WEITEREN AUSDRÜCKLICHEN ODER STILLSCHWEIGENDEN GARANTIEN. Diese Garantie gibt Ihnen besondere gesetzliche Rechte. Und Sie haben möglicherweise weitere Rechte, die von Land zu Land unterschiedlich sein können. Diese Garantie ist nur in den USA, im Vereinigten Königreich, in Irland, Belgien, den Niederlanden, Luxemburg, Frankreich, Deutschland und Mexiko gültig. Bezüglich der Garantiebestimmungen in anderen Ländern wenden Sie sich bitte an Ihren lokalen Händler.

Sicherheitshinweise

Diese Sicherheitshinweise enthalten wichtige Informationen über die Montage, Verwendung und Wartung des Geräts.

- Dieses Gerät NICHT öffnen. Die eingebauten Komponenten sind für den Kunden wartungsfrei.
- NIEMALS in die Lichtquelle schauen, während das Gerät eingeschaltet ist.
- Um unnötigen Verschleiß zu vermeiden und die Lebensdauer des Geräts zu verlängern, trennen Sie während längerer Perioden des Nichtgebrauchs das Gerät vom Stromnetz – entweder per Trennschalter oder durch Herausziehen des Steckers aus der Steckdose.
- VORSICHT: Beim Transport des Geräts von einer Umgebung mit außergewöhnlichen Temperaturen in eine andere solche Umgebung (z. B. aus einem kalten Transporter in einen warm-feuchten Ballsaal) kann an der im Gerät enthaltenen Elektronik Wasser kondensieren. Um einen Defekt zu vermeiden, muss sich das Gerät erst in der neuen Umgebung akklimatisiert haben, bevor es an die Stromversorgung angeschlossen werden kann.
- VORSICHT: Das Gehäuse dieses Produkts kann während des Betriebs heiß werden.
- Installieren Sie das Gerät an einem Ort mit ausreichender Belüftung und mit einem Abstand von mindestens 50 cm zu den angrenzenden Flächen.
- Belassen Sie KEINE entflammbaren Materialien in einem Umkreis von 50 cm dieses Geräts, während es in Betrieb oder an der Stromversorgung angeschlossen ist.
- VERWENDEN Sie bei Montage über Kopf immer ein Sicherungsseil.
- Nehmen sie das Gerät NICHT im Freien oder an einem Ort in Betrieb, der durch Staubentwicklung, übermäßige Hitze, Wasser oder hohe Luftfeuchtigkeit charakterisiert ist. (IP20)
- NIEMALS das Gerät in Betrieb nehmen, wenn Ihnen das Gehäuse, die Linsen oder das Kabel beschädigt erscheinen.
- Schließen Sie dieses Gerät NICHT an einen Dimmer oder Regelwiderstand an.
- Schließen Sie dieses Produkt NUR an einen mit der Erde verbundenen und geschützten Stromkreis an.
- Das Gerät NUR an den Hänge-/Befestigungsbügeln oder Griffen tragen.
- Bei ernsthaften Betriebsproblemen stoppen Sie umgehend die Verwendung des Geräts.
- Die maximal zulässige Umgebungstemperatur beträgt 45 °C. Nehmen Sie das Gerät nicht bei höheren Temperaturen in Betrieb.

FCC-Konformität

Dieses Gerät erfüllt Teil 15, Teil B, der FCC-Bestimmungen. Der Betrieb ist an folgende zwei Bedingungen geknüpft:

1. Dieses Gerät darf keine schädlichen Interferenzen verursachen, und
2. Dieses Gerät muss empfangende Interferenzen aufnehmen können, auch Interferenzen, die eventuell einen unerwünschten Betrieb verursachen.

Jegliche Änderungen oder Modifikationen, die nicht ausdrücklich von der Partei genehmigt wurden, die für die Compliance zuständig ist, könnten die Berechtigung des Benutzers zum Betrieb dieses Geräts aufheben.

Kontakt

Kunden außerhalb der USA, GB, Irland, Frankreichs, Deutschlands, Mexiko oder der Benelux-Staaten wenden sich an ihren Lieferanten, um den Kundensupport in Anspruch zu nehmen oder ein Produkt zurückzuschicken. Kunden innerhalb der USA, GB, Irland, Frankreichs, Deutschlands, Mexiko oder der Benelux-Länder verwenden bitte die Informationen unter Contact Us am Ende dieser Schnellanleitung.

Packungsinhalt

- Ovation F-415FC
- Neutrik® powerCON® Netzkabel
- Gel-Rahmen (Zubehör für 6,25"/159 mm)
- Schnellanleitung

Wechselstrom

Dieses Gerät verfügt über ein Vorschaltgerät, das automatisch die anliegende Spannung erkennt, sobald der Netzstecker in die Schukosteckdose gesteckt wird, und kann mit einer Eingangsspannung von 100~240 V AC, 50/60 Hz arbeiten.

Serienschaltung der Geräte

Sie können bis zu 13 Ovation F-415FC Geräte bei 120 V AC, 22 Geräte bei 208 V und 24 Geräte bei 230 V AC in Serie schalten. Diese Anzahl niemals überschreiten! Stromkabel für die Serienschaltung können separat erworben werden.

Wechselstromstecker

Anschluss	Draht (USA)	Draht (Europa	Schraubenfarbe
Stromführender AC-Leiter	Schwarz	Braun	Gelb/Messingfarben
AC-Neutralleiter	Weiß	Blau	Silber
AC-Erdungsleiter	Grün/Gelb	Grün/Gelb	Grün

Um Verschleiß zu vermeiden und die Lebensdauer des Geräts zu verlängern, trennen Sie während längerer Perioden des Nichtgebrauchs das Gerät vom Stromnetz – entweder per Trennschalter oder durch Herausziehen des Steckers aus der Steckdose.

Auswechseln der Sicherung

1. Trennen Sie das Gerät vom Stromnetz.
2. Mit einem Flachkopfschraubendreher lösen Sie die Abdeckung des Sicherungshalters vom Gehäuse.
3. Entfernen Sie die durchgebrannte Sicherung, und ersetzen Sie diese durch eine Sicherung des gleichen Typs und mit den gleichen Werten.
4. Schrauben Sie die Abdeckung der Sicherung wieder ein, und schließen Sie das Gerät wieder an das Stromnetz an.

DMX-Verbindung

De Ovation F-415FC kann mit einem DMX-Controller betrieben werden, wenn eine 5-polige DMX-Datenverbindung zum Einsatz kommt. Sie können sich eine Einführung in DMX unter www.chauvetprofessional.com herunterladen.

DMX-Anschluss

Der Ovation F-415FC verwendet für seine 9 DMX-Persönlichkeiten eine 3- oder 5-polige DMX-Datenverbindung: **1CH**, **3CH**, **5CH**, **7CH**, **11CH**, **13CH**, **14CH**, **17CH** und **HSV**. Informationen zum Anschließen und Konfigurieren des Geräts für einen DMX-Betrieb finden Sie in der Bedienungsanleitung.

Master/Slave-Schaltung

Der Ovation F-415FC verwendet für seinen Master/Slave-Modus eine DMX-Datenverbindung. Informationen zum Anschließen und Konfigurieren des Geräts für einen Master/Slave-Betrieb finden Sie in der Bedienungsanleitung.

RDM (Remote Device Management)

Remote Device Management bzw. RDM ist ein Standard, mit dem DMX-aktivierte Geräte bidirektional entlang bestehender DMX-Kabel kommunizieren können. Der STRIKE Saber unterstützt das RDM-Protokoll, über das Feedback zur Überwachung der Änderungen der Menüoptionen gegeben wird. Laden Sie für weiterführende Informationen unter www.chauvetprofessional.com das Benutzerhandbuch herunter.

Montage

Lesen Sie vor der Montage dieses Geräts die Sicherheitshinweise. Mindestens einen Befestigungspunkt pro Gerät verwenden. Stellen Sie sicher, dass die Befestigungsklemmen dafür ausgelegt sind, das Produktgewicht tragen zu können. Informationen zu unserer CHAUVET-Produktlinie für Befestigungsklemmen finden Sie unter http://trusst.com/productcategory/truss-clamps/

Ansicht Gerätemontage

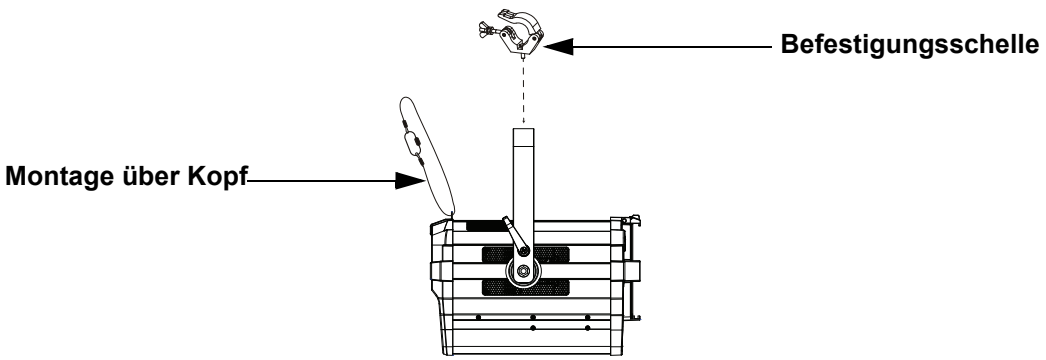

Montageansicht

Beschreibung des Bedienfeldes

Taste/Drehknopf	Funktion
<MENU>	Damit verlassen Sie das aktuelle Menü oder die Funktion.
<ENTER>	Damit wird das aktuell angezeigte Menü aktiviert oder der aktuell ausgewählte Wert einer Funktion eingestellt
<UP>	Damit navigieren Sie sich durch die Menüpunkte nach oben und erhöhen den numerischen Wert der entsprechenden Funktion.
<DOWN>	Damit navigieren Sie sich durch die Menüpunkte nach unten und verringern den numerischen Wert der entsprechenden Funktion.
<Color Temperature>	Drücken und drehen Sie dieses Bedienelement zur Auswahl der Farbtemperatur
<Dimmer>	Drücken und drehen Sie dieses Bedienelement zum Erhöhen oder Senken der Dimmung
<Zoom>	Drücken und drehen Sie dieses Bedienelement zum Vergrößern oder Verkleinern des Zoom

Virtuelles Farbrad (VCW)

Der Ovation F-415FC verfügt über eine Funktion mit der Bezeichnung Virtuelles Farbrad (Virtual Color Wheel, VCW). Diese Funktion steht als Stand-alone-Steuerungsmodus für die manuelle Bedienung sowie als Steuerungskanal bei ausgewählten DMX-Eigenschaften zur Verfügung. Es sind mehr als 30 von unseren Technikern vorgemischte Farben verfügbar, um die Programmierung einfacher zu gestalten.Die zum Mischen dieser Farben verwendeten DMX-Werte sind nachstehend angegeben. Sie können die Gesamtintensität des Ovation anpassen, um die Farben, mit denen Sie vertraut sind, besser nachzubilden. Auf unserer Website www.chauvetprofessional.com finden Sie eine Tabelle, mit deren Hilfe Sie unsere vorgemischten Farben mit beliebten Gel-Farben vergleichen können. Diese Tabelle dient einzig Vergleichszwecken und ist keine Gewähr dafür, dass unsere vorgemischten Farben mit einer der aufgeführten Gel-Farben übereinstimmen.

Tabelle: Virtuelles Farbrad

DMX-Kanal-Wert	Anzeige auf Display	Roter Wert	Grüner Wert	Blauer Wert	Bernsteinfarbener Wert	Neongrüner Wert
000 ⇔ 005	--	000	000	000	000	000
006 ⇔ 013	**C3050 - Md Yellow**	255	255	000	255	141
014 ⇔ 021	**C3040 - Lt Yellow**	255	197	000	255	124
022 ⇔ 028	**C3240 - Amb Yellow**	255	255	000	255	074
029 ⇔ 035	**C2340 - VLt Amber**	255	050	032	255	165
036 ⇔ 043	**C2040 - Lt Amber**	255	038	022	255	132
044 ⇔ 051	**C2050 - Md Amber**	255	038	000	255	110
052 ⇔ 059	**C2060 - Dk Amber**	255	000	000	255	083
060 ⇔ 067	**C1050 - Lt Red**	255	000	006	014	004
068 ⇔ 075	**C1080 - Md Red**	255	000	003	000	000
076 ⇔ 083	**C1020 - NC Pink**	255	068	102	255	255
084 ⇔ 091	**C1030 - Md Pink**	255	000	092	255	196
092 ⇔ 099	**C1630 - Dk Pink**	255	010	100	255	255
100 ⇔ 107	**C1250 - Md Red Amber**	255	000	013	255	000
108 ⇔ 115	**C1060 - Dk Red Amber**	255	000	015	079	000
116 ⇔ 121	**C1650 - Magenta**	255	000	084	255	062
122 ⇔ 130	**C6170 - Dk Magenta**	255	000	096	010	000
131 ⇔ 138	**C6020 - Lt Lavender**	234	255	168	255	255
139 ⇔ 146	**C5030 - Lt Blue**	000	255	228	000	223
147 ⇔ 154	**C5020 - VLt Blue**	092	255	240	000	255
155 ⇔ 162	**C5430 - Lt Blue 2**	000	255	147	000	129
163 ⇔ 170	**C5070 - Blue**	005	255	213	000	000
171 ⇔ 178	**C5050 - Md Blue**	000	255	235	000	076
179 ⇔ 186	**C5060 - Dk Blue**	000	221	255	000	038
187 ⇔ 194	**C5690 - Indigo**	007	002	255	000	013
195 ⇔ 202	**C5080 - VDk Blue**	000	180	255	000	000
203 ⇔ 210	**C5081 - VDk Blue2**	000	155	255	000	009
211 ⇔ 218	**C4370 - Yel Green**	000	255	005	000	031
219 ⇔ 226	**C4070 - Green**	000	252	025	000	100
227 ⇔ 234	**C4550 - Turquoise**	012	255	076	000	216
235 ⇔ 242	**C4560 - Aqua**	000	255	094	000	208
243 ⇔ 250	**C4570 - Blue Green**	000	255	043	000	001
251 ⇔ 255	--	000	000	000	000	000

Hinweis: Die oben genannten Farben sind simulierte Ähnlichkeiten der Farbausgabe im Vergleich zu anderen, ähnlich weißglühenden Produkten. Chauvet gibt keine Gewährleistung bezüglich der Genauigkeit der Farbausgabe.

Farbtemperatur-Tabelle

DMX-Kanal-Wert	Anzeige auf Display	Roter Wert	Grüner Wert	Blauer Wert	Bernsteinfarbener Wert	Neongrüner Wert
000 ⇔ 005	**- - -**	**- - -**	**- - -**	**- - -**	**- - -**	**- - -**
006 ⇔ 025	**2800K**	198	65	56	220	230
026 ⇔ 050	**3000K**	181	78	74	220	230
051 ⇔ 075	**3200K**	165	92	93	220	230
076 ⇔ 100	**3500K**	153	128	111	220	230
101 ⇔ 125	**4000K**	127	128	163	220	230
126 ⇔ 150	**4500K**	106	128	200	220	230
151 ⇔ 175	**5000K**	92	128	230	220	230
176 ⇔ 200	**5600K**	73	128	255	220	230
201 ⇔ 225	**6000K**	48	128	255	220	230
226 ⇔ 250	**6500K**	19	128	255	220	230
251 ⇔ 255	**- - -**	**- - -**	**- - -**	**- - -**	**- - -**	**- - -**

Hinweis: Die oben genannten Farbtemperaturen sind simulierte Ähnlichkeiten der Farbausgabe im Vergleich zu einer Wolframlampe mit spezifizierter Farbtemperatur. Chauvet gibt keine Gewährleistung bezüglich der Genauigkeit der Farbausgabe.

Menüstruktur

Hauptebene	Programmierebenen	Beschreibung
DMX Address	**001–510***	Wählt die DMX-Adresse aus (der höchste Kanal ist auf die gewählte Eigenschaft beschränkt)
DMX Channel	**1CH**	1-Kanal: Dimmer
	3CH	3-Kanal: Dimmer, VCW, Farbtemperatur
	5CH	5-Kanal: RGBAL
	7CH	7-Kanal: Dimmer, RGBAL, Stroboskopeffekt
	11CH	11-Kanal: 16-Bit-Dimmer, RGBAL, Stroboskopeffekt, VCW, Farbtemperatur, Zoom
	13CH	13-Kanal: 16-Bit-Dimmer, 16-Bit-RGBW, Stroboskopeffekt
	14CH	14-Kanal: Dimmer, RGBAL, Stroboskopeffekt, VCW, Farbtemperatur, Auto-Show, Auto-Geschwindigkeit, Dimmungs-Geschwindigkeits-Modus, Zoom, Motorrücksetzung
	17CH	17-Kanal: 16-Bit-Dimmer, 16-Bit-RGBAL, Stroboskopeffekt, VCW, Farbtemperatur, Zoom, Motorrücksetzung
	HSV	3-Kanal: Farbton, Farbsättigung, Farbwert

Hauptebene	Programmierebenen			Beschreibung
Virtual Color Wheel	Virtual Color Wheel	C3050-Md Yellow	Dimmer <000–255>	Das Virtuelle Farbrad simuliert die Ausgabe jeder Gel-Farbe. Für spezifische Werte, siehe den Abschnitt Tabelle: Virtuelles Farbrad
		C3040-Lt Yellow		
		C3240-Amb Yellow		
		C2340-VLt Amber		
		C2040-Lt Amber		
		C2050-Md Amber		
		C2060-Dk Amber		
		C1050-Lt Red		
		C1080-Md Red		
		C1020-NC Pink		
		C1030-Md Pink		
		C1630-Dk Pink		
		C1250-Md Red Amber		
		C1060-Dk Red Amber		
		C1650-Magenta		
		C6170-Dk Magenta		
		C6020-Lt Lavender		
		C5030-Lt Blue		
		C5020-VLt Blue		
		C5430-Lt Blue2		
		C5070-Blue		
		C5050-Md Blue		
		C5060-Dk Blue		
		C5690- Indigo		
		C5080-VDk Blue		
		C5081-VDk Blue2		
		C4370-Yel Green		
		C4070-Green		
		C4550-Turquoise		
		C4560-Aqua		
		C4570-Blue Green		
	Color Temperature	2800K	Dimmer <000–255>	Voreinstellung der weißen Farbtemperaturen. Bildet eine Wolframlampe mit der spezifizierten Farbtemperatur ab. Für spezifische Werte, siehe den Abschnitt Farbtemperatur-Tabelle.
		3000K		
		3200K		
		3500K		
		4000K		
		4500K		
		5000K		
		5600K		
		6000K		
		6500K		
	Manual Color Mixer	Red	<000–255>	Kombiniert rote, grüne, blaue, bernsteinfarbene und neongrüne Farben zu einer benutzerdefinierten Farbe (0–100 %)
		Green		
		Blue		
		Amber		
		Lime		
Auto Show	Auto 1–5	<001–100>		Wählt das Auto-Programm und die Programm-Geschwindigkeit aus
Zoom	0–255			Zur Steuerung des Zoom
Master/ Slave	Master			DMX-Modus (Master)
	Slave			Slave-Modus
Dimmer Mode	Off			Linearer Dimmer
	Dimmer 1–3			Dimmungskurven Dimmer 1 (schnell) nach Dimmer 3 (langsam)

Hauptebene	Programmierebenen			Beschreibung
White Balance	Off			Verwendet die werksseitig voreingestellte Standardeinstellung "Weiß"
	Manual	Red	<125–255>	Stellt den maximalen Wert der roten LED ein
		Green		Stellt den maximalen Wert der grünen LED ein
		Blue		Stellt den maximalen Wert der blauen LED ein
		Amber		Stellt den maximalen Wert der bernsteinfarbenen LED ein
		Lime		Stellt den maximalen Wert der neongrünen LED ein
LED Frequency	600Hz			Stellt die PWM-Frequenz ein
	1200Hz			
	2000Hz			
	4000Hz			
	6000Hz			
	25KHz			
Fan Mode	Auto			Stellt den Lüfter auf den Auto-Modus ein
	On			Stellt den Lüfter auf den "immer eingeschaltet"-Modus ein
	Off			Setzt den Lüfter auf immer aus
	Silent			Stellt den Lüfter auf lautlos
Back Light	10S			Damit wird die Hintergrundbeleuchtung der Anzeige nach 10 Sekunden Inaktivität ausgeschaltet
	30S			Damit wird die Hintergrundbeleuchtung der Anzeige nach 20 Sekunden Inaktivität ausgeschaltet
	2Min			Damit wird die Hintergrundbeleuchtung der Anzeige nach 2 Minuten Inaktivität ausgeschaltet
	Always On			Hintergrundbeleuchtung immer an
Information	Fixture Hours	<_ _ _ _H>		Zeigt an, wie lange das Gerät eingeschaltet gewesen ist
	Version	<V_._>		Zeigt die aktuelle Firmware-Version an
	UID	<_ _ _ _ _ _ _ _ _ _ _ _>		Zeigt die Geräte-UID an
Reset Zoom w/ Power	No			Setzt die Zoomeinstellungen zurück, wenn das Produkt ausgeschaltet wird
	Yes			
Reset Factory	No			Damit stellen Sie das Gerät auf die Werkseinstellungen zurück
	Yes			

DMX-Werte

17CH

Kanal	Funktion	Wert	Prozent/Einstellung
1	**Dimmer**	000 ⇔ 255	0–100%
2	**Dimmer, fein**	000 ⇔ 255	0–100%
3	**Rot**	000 ⇔ 255	0–100%
4	**Rot, fein**	000 ⇔ 255	0–100%
5	**Grün**	000 ⇔ 255	0–100%
6	**Grün, fein**	000 ⇔ 255	0–100%
7	**Blau**	000 ⇔ 255	0–100%
8	**Blau, fein**	000 ⇔ 255	0–100%
9	**Bernsteinfarben**	000 ⇔ 255	0–100%
10	**Bernsteinfarben, fein**	000 ⇔ 255	0–100%
11	**Neongrün**	000 ⇔ 255	0–100%
12	**Neongrün, fein**	000 ⇔ 255	0–100%
13	**Stroboskop**	000 ⇔ 010 011 ⇔ 255	Keine Funktion Blitzfrequenz (von langsam nach schnell)
14	**Virtuelles Farbrad**	000 ⇔ 255	Siehe Tabelle: Virtuelles Farbrad
15	**Farbtemperatur**	000 ⇔ 255	Siehe Farbtemperatur-Tabelle
16	**Zoom**	000 ⇔ 255	Eng bis weit
17	**Motor Reset**	000 ⇔ 200 201 ⇔ 220 221 ⇔ 255	Keine Funktion Motorzurücksetzung Keine Funktion

14CH

Kanal	Funktion	Wert	Prozent/Einstellung	
1	**Dimmer**	000 ⇔ 255	0–100%	
2	**Rot**	000 ⇔ 255	0–100%	
3	**Grün**	000 ⇔ 255	0–100%	
4	**Blau**	000 ⇔ 255	0–100%	
5	**Bernsteinfarben**	000 ⇔ 255	0–100%	
6	**Neongrün**	000 ⇔ 255	0–100%	
7	**Stroboskop**	000 ⇔ 010 011 ⇔ 255	Keine Funktion Blitzfrequenz (von langsam nach schnell)	
8	**Virtuelles Farbrad**	000 ⇔ 255	Siehe Tabelle: Virtuelles Farbrad	
9	**Farbtemperatur**	000 ⇔ 255	Siehe Farbtemperatur-Tabelle	
10	**Auto-Programme**	000 ⇔ 010 011 ⇔ 060 061 ⇔ 110 111 ⇔ 160 161 ⇔ 210 211 ⇔ 255	Keine Funktion Auto-Programm 1 Auto-Programm 2 Auto-Programm 3 Auto-Programm 4 Auto-Programm 5	
11	**Geschwindigkeit des Auto-Programms**	000 ⇔ 255	Auto-Geschwindigkeit (von langsam nach schnell)	
12	**Dimmungs-Geschwindigkeits-Modus**	000 ⇔ 051 052 ⇔ 101 102 ⇔ 152 153 ⇔ 203 204 ⇔ 255	Keine Funktion Dimmungs-Geschwindigkeits-Modus aus Dimmungs-Geschwindigkeits-Modus 1 Dimmungs-Geschwindigkeits-Modus 2 Dimmungs-Geschwindigkeits-Modus 3	Für 3 Sekunden gehalten: Überschreibt und ändert Menüauswahl
13	**Zoom**	000 ⇔ 255	Eng bis weit	
14	**Motor Reset**	000 ⇔ 200 201 ⇔ 220 221 ⇔ 255	Keine Funktion Motorzurücksetzung Keine Funktion	

13CH

Kanal	Funktion	Wert	Prozent/Einstellung
1	**Dimmer**	000 ⇔ 255	0–100%
2	**Dimmer, fein**	000 ⇔ 255	0–100%
3	**Rot**	000 ⇔ 255	0–100%
4	**Rot, fein**	000 ⇔ 255	0–100%
5	**Grün**	000 ⇔ 255	0–100%
6	**Grün, fein**	000 ⇔ 255	0–100%
7	**Blau**	000 ⇔ 255	0–100%
8	**Blau, fein**	000 ⇔ 255	0–100%
9	**Bernsteinfarben**	000 ⇔ 255	0–100%
10	**Bernsteinfarben, fein**	000 ⇔ 255	0–100%
11	**Neongrün**	000 ⇔ 255	0–100%
12	**Neongrün, fein**	000 ⇔ 255	0–100%
13	**Stroboskop**	000 ⇔ 010 011 ⇔ 255	Keine Funktion Blitzfrequenz (von langsam nach schnell)

11CH

Kanal	Funktion	Wert	Prozent/Einstellung
1	**Dimmer**	000 ⇔ 255	0–100%
2	**Dimmer, fein**	000 ⇔ 255	0–100%
3	**Rot**	000 ⇔ 255	0–100%
4	**Grün**	000 ⇔ 255	0–100%
5	**Blau**	000 ⇔ 255	0–100%
6	**Bernsteinfarben**	000 ⇔ 255	0–100%
7	**Neongrün**	000 ⇔ 255	0–100%
8	**Stroboskop**	000 ⇔ 010 011 ⇔ 255	Keine Funktion Blitzfrequenz (von langsam nach schnell)
9	**Virtuelles Farbrad**	000 ⇔ 255	Siehe Tabelle: Virtuelles Farbrad
10	**Farbtemperatur**	000 ⇔ 255	Siehe Farbtemperatur-Tabelle
11	**Zoom**	000 ⇔ 255	Eng bis weit

7CH

Kanal	Funktion	Wert	Prozent/Einstellung
1	**Dimmer**	000 ⇔ 255	0–100%
2	**Rot**	000 ⇔ 255	0–100%
3	**Grün**	000 ⇔ 255	0–100%
4	**Blau**	000 ⇔ 255	0–100%
5	**Bernsteinfarben**	000 ⇔ 255	0–100%
6	**Neongrün**	000 ⇔ 255	0–100%
7	**Stroboskop**	000 ⇔ 010 011 ⇔ 255	Keine Funktion Blitzfrequenz (von langsam nach schnell)

5CH

Kanal	Funktion	Wert	Prozent/Einstellung
1	**Rot**	000 ⇔ 255	0–100%
2	**Grün**	000 ⇔ 255	0–100%
3	**Blau**	000 ⇔ 255	0–100%
4	**Bernsteinfarben**	000 ⇔ 255	0–100%
5	**Neongrün**	000 ⇔ 255	0–100%

3CH

Kanal	Funktion	Wert	Prozent/Einstellung
1	**Dimmer**	000 ⇔ 255	0–100%
2	**Virtuelles Farbrad**	000 ⇔ 255	Siehe Tabelle: Virtuelles Farbrad
3	**Farbtemperatur**	000 ⇔ 255	Siehe Farbtemperatur-Tabelle

1CH

Kanal	Funktion	Wert	Prozent/Einstellung
1	**Dimmer**	000 ⇔ 255	0–100%

HSV

Kanal	Funktion	Wert	Prozent/Einstellung
1	**Schattierung**	000 ⇔ 255	0–100%
2	**Sättigung**	000 ⇔ 255	0–100%
3	**Wert**	000 ⇔ 255	0–100%

Over deze handleiding

De Ovation F-415FC Beknopte Handleiding (BH) bevat basisinformatie over het product, zoals aansluiting, montage, menu-opties en DMX-waarden. Download de gebruikershandleiding op www.chauvetprofessional.com voor meer informatie.

Disclaimer

De informatie en specificaties in deze BH kunnen zonder voorafgaande kennisgeving worden gewijzigd.

BEPERKTE GARANTIE

GA NAAR ONZE WEBSITE VOOR REGISTRATIE VAN DE GARANTIE EN DE VOLLEDIGE ALGEMENE VOORWAARDEN.

Voor klanten in de Verenigde Staten en Mexico: www.chauvetlighting.com/warranty-registration

Voor klanten in het Verenigd Koninkrijk, Ierland, België, Nederland, Luxemburg, Frankrijk en Duitsland: www.chauvetlighting.eu/warranty-registration/

Chauvet garandeert dat dit product bij normaal gebruik vrij zal blijven van defecten in materiaal en vakmanschap, voor de opgegeven periode en onder voorbehoud van de uitzonderingen en beperkingen die zijn uiteengezet in de volledige beperkte garantie op onze website. Deze garantie geldt uitsluitend voor de oorspronkelijke koper van het product en is niet overdraagbaar. Om onder deze garantie rechten uit te oefenen, moet u een aankoopbewijs overleggen in de vorm van een origineel verkoopbewijs van een geautoriseerde dealer, waarop de naam van het product en de aankoopdatum zichtbaar zijn. ER ZIJN GEEN ANDERE EXPLICIETE OF IMPLICIETE GARANTIES. Deze garantie geeft u specifieke wettelijke rechten. Mogelijk heeft u ook andere rechten die van staat tot staat en van land tot land verschillen. Deze garantie is uitsluitend geldig in de Verenigde Staten, het Verenigd Koninkrijk, Ierland, België, Nederland, Luxemburg, Frankrijk, Duitsland en Mexico. Neem contact op met uw lokale verkoper voor garantievoorwaarden in andere landen.

Veiligheidsinstructies

Deze veiligheidsinstructies bevatten belangrijke informatie over de installatie, het gebruik en het onderhoud.

- Open het product NIET. Het bevat geen te onderhouden onderdelen.
- KIJK NIET in de lichtbron wanneer het apparaat is ingeschakeld.
- Om onnodige slijtage te elimineren en zijn levensduur te verlengen, gedurende perioden wanneer het product niet wordt gebruikt, moet u het product van de stroom afsluiten door een aardlekschakelaar om te zetten of door het te ontkoppelen.
- LET OP: Bij het verplaatsen van het product uit extreme omgevingen, (bijv. koude vrachtwagen naar warme, vochtige balzaal) kan er condensvorming optreden op de elektronica van het product. Om storingen te vermijden moet het product volledig kunnen acclimatiseren aan de omgeving voordat het op stroom wordt aangesloten.
- LET OP: De behuizing van dit product kan heet zijn wanneer het in bedrijf is.
- Monteer dit product op een plek met voldoende ventilatie, ten minste 50 cm van de aangrenzende oppervlakken.
- Plaats geen ontvlambaar materiaal binnen 50 cm van dit product als het in gebruik is of is aangesloten op het stopcontact.
- GEBRUIK een veiligheidskabel bij het boven het hoofd plaatsen van dit product.
- Gebruik dit product NIET buitenshuis of op een locatie waar stof, grote warmte, water of vochtigheid het kunnen beïnvloeden. (IP20)
- Gebruik dit product NIET als de behuizing, lenzen of kabels beschadigd lijken.
- Sluit dit product NIET aan op een dimmer of een regelweerstand.
- Sluit dit product UITSLUITEND op een geaard en beveiligd stroomcircuit.
- Gebruik UITSLUITEND de ophang-/montagebeugels of de hendels om dit product te dragen.
- Stop in het geval van ernstige operationele problemen onmiddellijk met het gebruik.
- De maximale omgevingstemperatuur bedraagt 45 °C. Gebruik dit product niet bij hogere temperaturen.

FCC-naleving

Dit apparaat voldoet aan Part 15 Part B van de FCC-regels. Het gebruik is onderworpen aan de volgende twee voorwaarden:

1. Dit apparaat mag geen schadelijke interferentie veroorzaken, en
2. Dit apparaat moet enige ontvangen interferentie accepteren, inclusief interferentie die een ongewenste werking kan veroorzaken.

Eventuele wijzigingen of aanpassingen die niet uitdrukkelijk door de voor naleving verantwoordelijke partij zijn goedgekeurd, kan de bevoegdheid van de gebruiker om de apparatuur te bedienen ongeldig verklaren.

Contact

Van buiten de VS, Verenigd Koninkrijk, Ierland, Mexico, Frankrijk, Duitsland of Benelux kunt u contact opnemen met de distributeur of om ondersteuning vragen dan wel het product retourneren. Ga naar Contact Us oor contactinformatie.

Wat is inbegrepen

- Ovation F-415FC
- Neutrik® powerCON® stroomsnoer
- Gelframe (159 mm/6,25 in accessoires)
- Beknopte handleiding

AC-Stroom

Dit product heeft een voeding met automatisch bereik die werkt met een ingangsspanning van 100–240 VAC, 50/60 Hz.

Power Linking

U kunt tot 13 Ovation F-415FC-producten koppelen bij 120 V, 22 producten bij 208 V of 24 producten bij 230 V. Dit aantal niet overschrijden. Power Linking-snoeren kunnen apart aangeschaft worden.

AC-stekker

Aansluiting	Snoer (VS)	Snoer (Europa)	Schroefkleur
AC Live	Zwart	Bruin	Geel/messing
AC Neutraal	Wit	Blauw	Zilver
AC Aarde	Groen/geel	Groen/geel	Groen

Om onnodige slijtage te elimineren en zijn levensduur te verlengen, gedurende perioden wanneer het product niet wordt gebruikt, moet u het product van de stroom afsluiten door een aardlekschakelaar om te zetten of door het te ontkoppelen.

De zekering vervangen

1. Ontkoppel dit product van de stroom.
2. Gebruik een kruiskopschroevendraaier nr. 2 en schroef de kap van de zekeringshouder los van de behuizing.
3. Verwijder de doorgebrande zekering en vervang het met een werkende zekering van hetzelfde type en met dezelfde waarde.
4. Schroef de kap van de zekeringhouder terug en steek de stekker er weer in.

DMX-koppeling

De Ovation F-415FC kan met een DMX-controller werken met een normale DMX seriële verbinding. Op www.chauvetprofessional.com is een DMX-basishandleiding verkrijgbaar.

DMX-aansluiting

De Ovation F-415FC gebruikt een normale DMX-gegevensverbinding voor zijn 9 DMX-persoonlijkheden: **1CH**, **3CH**, **5CH**, **7CH**, **11CH**, **13CH**, **14CH**, **17CH** en **HSV**. Zie de gebruikershandleiding om te verbinden en te configureren voor DMX-werking.

Master/slave-verbinding

De Ovation F-415FC maakt gebruik van de DMX-dataverbinding voor haar Master-/Slave-modus. Zie de gebruikershandleiding om te verbinden en te configureren voor Master/Slave-werking.

RDM (apparaatbehe er op afstand)

Remote Device Management of RDM (apparaatbeheer op afstand) is een standaard die het voor DMX-apparaten mogelijk maakt om in twee richtingen te communiceren over bestaande DMX-kabels. De Ovation F-415FC ondersteunt het RDM-protocol dat zorgt feedback toelaat bij de bewaking van wijzigingen aan de menu map-opties van. Download de gebruikershandleiding op www.chauvetprofessional.com voor meer informatie.

Montage

Lees alvorens dit product te monteren alle Veiligheidsinstructies. Controleer of de montageklem het gewicht van het product kan dragen. Ga voor onze Chauvet-serie montageklemmen naar http://trusst.com/productcategory/truss-clamps/

Montagediagram van het product

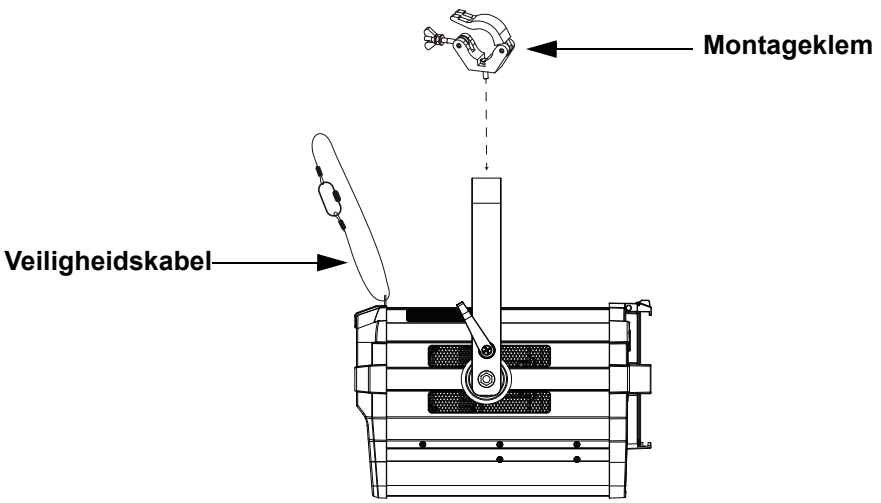

Montage boven het hoofd

Beschrijving bedienings paneel

Toets	Functie
<MENU>	Sluit het huidige menu of functie af
<ENTER>	Activeert het huidige getoonde menu of plaatst de huidige geselecteerde waarde in de geselecteerde functie
<UP>	Navigeert omhoog via het menu of verhoogt de numerieke waarde wanneer in een functie
<DOWN>	Navigeert omlaag via het menu of verlaagt de numerieke waarde wanneer in een functie
<Color Temperature>	Eerst indrukken en daarna draaien om de selecteren de kleurtemperatuur
<Dimmer>	Eerst indrukken en daarna draaien om de dimmer te verhogen of te verlagen
<Zoom>	Eerst indrukken en daarna draaien om de zoom te verhogen of te verlagen

Virtueel kleurenwiel

De Ovation F-415FC ibevat een functie, genaamd het virtuele kleurenwiel (Virtual Color Wheel, VCW). Deze functie is beschikbaar als een losstaande bedieningsmodus voor handmatig gebruik en ook als een bedieningskanaal in de geselecteerde DMX-persoonlijkheden van de producten. Voor eenvoudiger programmering zijn er meer dan 30 voorgemengde kleuren beschikbaar die speciaal door onze technici zijn samengesteld.

De DMX-waarden die worden gebruikt voor het mengen van deze kleuren staan hieronder vermeld. U kunt de algehele intensiteit van het Ovation-armatuur aanpassen om de kleuren waarmee u bekend bent beter na te bootsen. Op onze website www.chauvetprofessional.com is een tabel beschikbaar om onze voorgemengde kleuren te vergelijken met populaire gelkleuren. Deze grafiek is uitsluitend bedoeld voor vergelijkingsdoeleinden en vormt geen garantie dat onze voorgemengde kleuren overeenkomen met de vermelde gelkleuren.

Kleurenkaart

DMX-kanaalwaarde	Weergave op het display	Rode waarde	Groene waarde	Blauwe waarde	Gele waarde	Lime waarde
000 ⇔ 005	--	000	000	000	000	000
006 ⇔ 013	**C3050 - Md Yellow**	255	255	000	255	141
014 ⇔ 021	**C3040 - Lt Yellow**	255	197	000	255	124
022 ⇔ 028	**C3240 - Amb Yellow**	255	255	000	255	074
029 ⇔ 035	**C2340 - VLt Amber**	255	050	032	255	165
036 ⇔ 043	**C2040 - Lt Amber**	255	038	022	255	132
044 ⇔ 051	**C2050 - Md Amber**	255	038	000	255	110
052 ⇔ 059	**C2060 - Dk Amber**	255	000	000	255	083
060 ⇔ 067	**C1050 - Lt Red**	255	000	006	014	004
068 ⇔ 075	**C1080 - Md Red**	255	000	003	000	000
076 ⇔ 083	**C1020 - NC Pink**	255	068	102	255	255
084 ⇔ 091	**C1030 - Md Pink**	255	000	092	255	196
092 ⇔ 099	**C1630 - Dk Pink**	255	010	100	255	255
100 ⇔ 107	**C1250 - Md Red Amber**	255	000	013	255	000
108 ⇔ 115	**C1060 - Dk Red Amber**	255	000	015	079	000
116 ⇔ 121	**C1650 - Magenta**	255	000	084	255	062
122 ⇔ 130	**C6170 - Dk Magenta**	255	000	096	010	000
131 ⇔ 138	**C6020 - Lt Lavender**	234	255	168	255	255
139 ⇔ 146	**C5030 - Lt Blue**	000	255	228	000	223
147 ⇔ 154	**C5020 - VLt Blue**	092	255	240	000	255
155 ⇔ 162	**C5430 - Lt Blue 2**	000	255	147	000	129
163 ⇔ 170	**C5070 - Blue**	005	255	213	000	000
171 ⇔ 178	**C5050 - Md Blue**	000	255	235	000	076
179 ⇔ 186	**C5060 - Dk Blue**	000	221	255	000	038
187 ⇔ 194	**C5690 - Indigo**	007	002	255	000	013
195 ⇔ 202	**C5080 - VDk Blue**	000	180	255	000	000
203 ⇔ 210	**C5081 - VDk Blue2**	000	155	255	000	009
211 ⇔ 218	**C4370 - Yel Green**	000	255	005	000	031
219 ⇔ 226	**C4070 - Green**	000	252	025	000	100
227 ⇔ 234	**C4550 - Turquoise**	012	255	076	000	216
235 ⇔ 242	**C4560 - Aqua**	000	255	094	000	208
243 ⇔ 250	**C4570 - Blue Green**	000	255	043	000	001
251 ⇔ 255	--	000	000	000	000	000

Let op: De kleuren hierboven zijn gesimuleerde waargaven van de kleurenuitvoer die zijn geproduceerd, in vergelijking met de andere gelijksoortige lichtproducten. Chauvet geeft geen garantie over de nauwkeurigheid van de kleuropbrengst.

Kleurtemperatuur-kaart

DMX-kanaalwaarde	Weergave op het display	Rode waarde	Groene waarde	Blauwe waarde	Gele waarde	Lime waarde
000 ⇔ 005	**- - -**	**- - -**	**- - -**	**- - -**	**- - -**	**- - -**
006 ⇔ 025	**2800K**	198	65	56	220	230
026 ⇔ 050	**3000K**	181	78	74	220	230
051 ⇔ 075	**3200K**	165	92	93	220	230
076 ⇔ 100	**3500K**	153	128	111	220	230
101 ⇔ 125	**4000K**	127	128	163	220	230
126 ⇔ 150	**4500K**	106	128	200	220	230
151 ⇔ 175	**5000K**	92	128	230	220	230
176 ⇔ 200	**5600K**	73	128	255	220	230
201 ⇔ 225	**6000K**	48	128	255	220	230
226 ⇔ 250	**6500K**	19	128	255	220	230
251 ⇔ 255	**- - -**	**- - -**	**- - -**	**- - -**	**- - -**	**- - -**

Let op: De bovenstaande kleurtemperaturen zijn gesimuleerde weergaven van de geproduceerde kleuropbrengst, in vergelijking met een wolfraam-lamp bij de opgegeven kleurtemperatuur. Chauvet geeft geen garantie over de nauwkeurigheid van de kleuropbrengst.

Menumap

Hoofdniveau	Programmeerniveaus	Beschrijving
DMX Address	**001–510***	Selecteert het start-adres (hoogste kanaal beperkt tot de gekozen persoonlijkheid)
DMX Channel	**1CH**	1-kanaal: dimmer
	3CH	3-kanaal: dimmer, VCW, kleurtemperatuur
	5CH	5-kanaal: RGBAL
	7CH	7-kanaal: dimmer, RGBAL, stroboscoop
	11CH	11-kanaal: 16-bit dimmer, RGBAL, stroboscoop, VCW, kleurtemperatuur, zoom
	13CH	13-kanaal: 16-bit dimmer, 16-bit RGBAL, stroboscoop
	14CH	14-kanaal: dimmer, RGBAL, stroboscoop, VCW, kleurtemperatuur, programma's, snelheid, dimmersnelheidmodus, zoom, motorreset
	17CH	17-kanaal: 16-bit dimmer, 16-bit RGBAL, stroboscoop, VCW, kleurtemperatuur, zoom, motorreset
	HSV	3-kanaal: tint, verzadiging, waarde

Hoofdniveau	Programmeerniveaus			Beschrijving
Virtual Color Wheel	Virtual Color Wheel	C3050-Md Yellow	Dimmer <000–255>	Het virtuele kleurenwiel simuleert de opbrengst van elke gelkleur. Raadpleeg de sectie Kleurenkaart voor specifieke waarden
		C3040-Lt Yellow		
		C3240-Amb Yellow		
		C2340-VLt Amber		
		C2040-Lt Amber		
		C2050-Md Amber		
		C2060-Dk Amber		
		C1050-Lt Red		
		C1080-Md Red		
		C1020-NC Pink		
		C1030-Md Pink		
		C1630-Dk Pink		
		C1250-Md Red Amber		
		C1060-Dk Red Amber		
		C1650-Magenta		
		C6170-Dk Magenta		
		C6020-Lt Lavender		
		C5030-Lt Blue		
		C5020-VLt Blue		
		C5430-Lt Blue2		
		C5070-Blue		
		C5050-Md Blue		
		C5060-Dk Blue		
		C5690- Indigo		
		C5080-VDk Blue		
		C5081-VDk Blue2		
		C4370-Yel Green		
		C4070-Green		
		C4550-Turquoise		
		C4560-Aqua		
		C4570-Blue Green		
	Color Temperature	2800K	Dimmer <000–255>	Vooringestelde witte kleurtemperaturen. Emuleert een wolfraam-lamp bij de opgegeven kleurtemperatuur. Raadpleeg de sectie Kleurtemperatuur-kaart voor specifieke waarden
		3000K		
		3200K		
		3500K		
		4000K		
		4500K		
		5000K		
		5600K		
		6000K		
		6500K		
	Manual Color Mixer	Red	<000–255>	Combineert rood, groen, blauw, amber en lime om een aangepaste kleur te genereren (0–100%)
		Green		
		Blue		
		Amber		
		Lime		
Auto Show	Auto 1–5	<001–100>		Selecteert automatische programma's en automatische programmasnelheid
Zoom	0–255			Controleert de zoom
Master/ Slave	Master			DMX-modus (Master)
	Slave			Slave-modus
Dimmer Mode	Off			Lineaire dimmer
	Dimmer 1–3			Selecteert dimprofielen van snel (**Dimmer 1**) tot langzaam (**Dimmer 3**)

Hoofdniveau	Programmeerniveaus			Beschrijving
White Balance	Off			Gebruikt standaard witte instelling
	Manual	Red	<125–255>	Stelt de maximum waarde van de rode LED in
		Green		Stelt de maximum waarde van de groene LED in
		Blue		Stelt de maximum waarde van de blauwe LED in
		Amber		Stelt de maximum waarde van de amber LED in
		Lime		Stelt de maximum waarde van de lime LED in
LED Frequency	600Hz			Selecteert de PWM-uitgangsfrequentie
	1200Hz			
	2000Hz			
	4000Hz			
	6000Hz			
	25KHz			
Fan Mode	Auto			Ingesteld de ventilator automatische modus
	On			Ingesteld de ventilator altijd aan modus
	Off			Ingesteld de ventilator altijd uit
	Silent			Ingesteld de ventilator stil
Back Light	10S			Schakelt de backlight van de display uit na 10 seconden van inactiviteit
	30S			Schakelt de backlight van de display uit na 30 seconden van inactiviteit
	2Min			Schakelt de backlight van de display uit na 2 minuten van inactiviteit
	Always On			De backlight van de display is altijd aan
Information	Fixture Hours	<_ _ _ _H>		Toont het totale aantal producturen
	Version	<V_._>		Toont de geïnstalleerde softwareversie
	UID	<_ _ _ _ _ _ _ _ _ _ _ _>		Geeft de huidige UID
Reset Zoom w/ Power	No			Reset zoominstellingen wanneer het product is uitgeschakeld
	Yes			
Reset Factory	No			Herstellen naar de fabrieksstandaard
	Yes			

DMX-waarden

17CH

Kanaal	Functie	Waarde	Percentage/Instelling
1	Dimmer	000 ⇔ 255	0–100%
2	Fijnedimmer	000 ⇔ 255	0–100%
3	Rood	000 ⇔ 255	0–100%
4	Fijnerood	000 ⇔ 255	0–100%
5	Groen	000 ⇔ 255	0–100%
6	Fijnegroen	000 ⇔ 255	0–100%
7	Blauw	000 ⇔ 255	0–100%
8	Fijneblauw	000 ⇔ 255	0–100%
9	Amber	000 ⇔ 255	0–100%
10	Fijnamber	000 ⇔ 255	0–100%
11	Lime	000 ⇔ 255	0–100%
12	Fijnelime	000 ⇔ 255	0–100%
13	Stroboscoop	000 ⇔ 010 011 ⇔ 255	Geen functie Stroboscoop, langzaam tot snel
14	Virtueel kleurenwiel	000 ⇔ 255	Raadpleeg de sectie Kleurenkaart
15	Kleurtemperatuur	000 ⇔ 255	Raadpleeg de sectie Kleurtemperatuur-kaart
16	Zoom	000 ⇔ 255	Smal tot breed
17	Motorreset	000 ⇔ 200 201 ⇔ 220 221 ⇔ 255	Geen functie Motorreset Geen functie

14CH

Kanaal	Functie	Waarde	Percentage/Instelling	
1	**Dimmer**	000 ⇔ 255	0–100%	
2	**Rood**	000 ⇔ 255	0–100%	
3	**Groen**	000 ⇔ 255	0–100%	
4	**Blauw**	000 ⇔ 255	0–100%	
5	**Amber**	000 ⇔ 255	0–100%	
6	**Lime**	000 ⇔ 255	0–100%	
7	**Stroboscoop**	000 ⇔ 010 011 ⇔ 255	Geen functie Stroboscoop, langzaam tot snel	
8	**Virtueel kleurenwiel**	000 ⇔ 255	Raadpleeg de sectie Kleurenkaart	
9	**Kleurtemperatuur**	000 ⇔ 255	Raadpleeg de sectie Kleurtemperatuur-kaart	
10	**Automatische programma's**	000 ⇔ 010 011 ⇔ 060 061 ⇔ 110 111 ⇔ 160 161 ⇔ 210 211 ⇔ 255	Geen functie Automatische programma 1 Automatische programma 2 Automatische programma 3 Automatische programma 4 Automatische programma 5	
11	**Programmasnelheid**	000 ⇔ 255	Programmasnelheid, langzaam tot snel	
12	**Dimmersnelheid**	000 ⇔ 051 052 ⇔ 101 102 ⇔ 152 153 ⇔ 203 204 ⇔ 255	Geen functie Lineaire dimmer Dimcurve 1 Dimcurve 2 Dimcurve 3	Houd 3 seconden ingedrukt: Overschrijft en wijzigt de menuselectie
13	**Zoom**	000 ⇔ 255	Smal tot breed	
14	**Motorreset**	000 ⇔ 200 201 ⇔ 220 221 ⇔ 255	Geen functie Motorreset Geen functie	

13CH

Kanaal	Functie	Waarde	Percentage/Instelling
1	**Dimmer**	000 ⇔ 255	0–100%
2	**Fijnedimmer**	000 ⇔ 255	0–100%
3	**Rood**	000 ⇔ 255	0–100%
4	**Fijnerood**	000 ⇔ 255	0–100%
5	**Groen**	000 ⇔ 255	0–100%
6	**Fijnegroen**	000 ⇔ 255	0–100%
7	**Blauw**	000 ⇔ 255	0–100%
8	**Fijneblauw**	000 ⇔ 255	0–100%
9	**Amber**	000 ⇔ 255	0–100%
10	**Fijnamber**	000 ⇔ 255	0–100%
11	**Lime**	000 ⇔ 255	0–100%
12	**Fijnelime**	000 ⇔ 255	0–100%
13	**Stroboscoop**	000 ⇔ 010 011 ⇔ 255	Geen functie Stroboscoop, langzaam tot snel

11CH

Kanaal	Functie	Waarde	Percentage/Instelling
1	Dimmer	000 ⇔ 255	0–100%
2	Fijnedimmer	000 ⇔ 255	0–100%
3	Rood	000 ⇔ 255	0–100%
4	Groen	000 ⇔ 255	0–100%
5	Blauw	000 ⇔ 255	0–100%
6	Amber	000 ⇔ 255	0–100%
7	Lime	000 ⇔ 255	0–100%
8	Stroboscoop	000 ⇔ 010 011 ⇔ 255	Geen functie Stroboscoop, langzaam tot snel
9	Virtueel kleurenwiel	000 ⇔ 255	Raadpleeg de sectie Kleurenkaart
10	Kleurtemperatuur	000 ⇔ 255	Raadpleeg de sectie Kleurtemperatuur-kaart
11	Zoom	000 ⇔ 255	Smal tot breed

7CH

Kanaal	Functie	Waarde	Percentage/Instelling
1	Dimmer	000 ⇔ 255	0–100%
2	Rood	000 ⇔ 255	0–100%
3	Groen	000 ⇔ 255	0–100%
4	Blauw	000 ⇔ 255	0–100%
5	Amber	000 ⇔ 255	0–100%
6	Lime	000 ⇔ 255	0–100%
7	Stroboscoop	000 ⇔ 010 011 ⇔ 255	Geen functie Stroboscoop, langzaam tot snel

5CH

Kanaal	Functie	Waarde	Percentage/Instelling
1	Rood	000 ⇔ 255	0–100%
2	Groen	000 ⇔ 255	0–100%
3	Blauw	000 ⇔ 255	0–100%
4	Amber	000 ⇔ 255	0–100%
5	Lime	000 ⇔ 255	0–100%

3CH

Kanaal	Functie	Waarde	Percentage/Instelling
1	Dimmer	000 ⇔ 255	0–100%
2	Virtueel kleurenwiel	000 ⇔ 255	Raadpleeg de sectie Kleurenkaart
3	Kleurtemperatuur	000 ⇔ 255	Raadpleeg de sectie Kleurtemperatuur-kaart

1CH

Kanaal	Functie	Waarde	Percentage/Instelling
1	Dimmer	000 ⇔ 255	0–100%

HSV

Kanaal	Functie	Waarde	Percentage/Instelling
1	Tint	000 ⇔ 255	0–100%
2	Verzadiging	000 ⇔ 255	0–100%
3	Waarde	000 ⇔ 255	0–100%

Contact Us

General Information	Technical Support
Chauvet World Headquarters	
Address: 5200 NW 108th Ave. Sunrise, FL 33351 Voice: (954) 577-4455 Fax: (954) 929-5560 Toll Free: (800) 762-1084	Voice: (844) 393-7575 Fax: (954) 756-8015 Email: chauvetcs@chauvetlighting.com Website: www.chauvetprofessional.com
Chauvet Europe Ltd	
Address: Unit 1C Brookhill Road Industrial Estate Pinxton, Nottingham, UK NG16 6NT Voice: +44 (0) 1773 511115 Fax: +44 (0) 1773 511110	Email: UKtech@chauvetlighting.eu Website: www.chauvetprofessional.eu
Chauvet Europe BVBA	
Address: Stokstraat 18 9770 Kruishoutem Belgium Voice: +32 9 388 93 97	Email: BNLtech@chauvetlighting.eu Website: www.chauvetprofessional.eu
Chauvet France	
Address: 3, Rue Ampère 91380 Chilly-Mazarin France Voice: +33 1 78 85 33 59	Email: FRtech@chauvetlighting.fr Website: www.chauvetprofessional.eu
Chauvet Germany	
Address: Bruno-Bürgel-Str. 11 28759 Bremen Germany Voice: +49 421 62 60 20	Email: DEtech@chauvetlighting.de Website: www.chauvetprofessional.eu
Chauvet Mexico	
Address: Av. de las Partidas 34 - 3B (Entrance by Calle 2) Zona Industrial Lerma Lerma, Edo. de México, CP 52000 Voice: +52 (728) 690-2010	Email: servicio@chauvet.com.mx Website: www.chauvetprofessional.mx

Visit the applicable website above to verify our contact information and instructions to request support. Outside the U.S., U.K., Ireland, Benelux, France, Germany, or Mexico, contact the dealer of record.

UL 1573
CSA C22.2 No. 166
E113093